[Linea **Euro 1**]+

5054241A - 01/10

THE REFERENCE FOR WINDOW AUTOMATION

Window Automation industrY Srl a socio unico
Via C. Bassi, 7/A - 40015 Galliera (BO) - Italy - Tel. +39.051.6169111 - Fax +39.051.6169199
info@way-srl.com - www.way-srl.com

(I) Prima di intraprendere qualsiasi operazione di installazione o di collegamento elettrico si raccomanda di leggere con estrema attenzione anche il foglio delle Avvertenze Generali.
(GB) Before embarking on any installation or wiring operations, also read the General Warnings sheet very carefully.
(F) Avant d'entreprendre une opération d'installation ou de branchement électrique quelconque, il est recommandé de lire très attentivement également la notice des Recommandations Générales.
(D) Es wird empfohlen, auch das Blatt der Allgemeinen Hinweise sehr aufmerksam zu lesen, bevor mit der Durchführung der Arbeiten für die Installation oder den elektrischen Anschluss begonnen wird.
(E) Antes de iniciar cualquier operación de instalación o de conexión eléctrica, lean atentamente también la hoja de las Advertencias Generales.
(P) Antes de iniciar qualquer trabalho de instalação ou de ligação eléctrica aconselha-se também a leitura com muita atenção da folha de Advertências Gerais.
(H) Alvorens de apparaten te installeren en/of aan te sluiten wordt aanbevolen het blad met de algemene waarschuwingen met de grootste aandacht te lezen.
(NL) Mielőtt belefogna bármilyen felszerelési, vagy elektromos csatlakoztatási műveletbe, azt javasoljuk, nagyon figyelmesen olvassa el az Általános tanácsok lapot is.
(SLO) Preden se lotite kakršnega koli opravila v zvezi z nameščanjem ali vzpostavljanjem električne povezave priporočamo, da si pazljivo preberete tudi list s Splošnimi opozorili.
(CZ) Před provedením jakékoliv operace související s instalací nebo elektrickým zapojením zařízení si velmi pečlivě přečtěte také část obsahující Obecná upozornění.
(GR) Προτού ξεκινήσετε οποιαδήποτε ενέργεια εγκατάστασης ή ηλεκτρικής σύνδεσης συστήνεται η ανάγνωση και του φύλλου Γενικών Προειδοποιήσεων με τη μέγιστη προσοχή
(SA) قبل البدء في أية عملية للتركيب أو التوصيل الكهربائي، ننصح بقراءة أيضا ورقة التحذيرات العامة بعناية فائقة.

(I) INDICE (GB) INDEX (F) INDEX (D) INHALT (E) ÍNDICE (P) ÍNDICE (H) TARTALOMJEGYZÉK (NL) INHOUD (SLO) KAZALO (CZ) OBSAH (GR) ΕΥΡΕΤΗΡΙΟ الفهرس (SA)

Installazione
- Finestre a sporgere e cupole
- Lamelle e pale frangisole
- Forbici tipo Geze
Regolazione della corsa
Funzionamento dell'attuatore
Istruzioni per l'allacciamento alla rete elettrica
Versioni 230V
- Versioni speciali a 230V
- Reset
Versioni 24V
- Versioni speciali a 24V
- Reset
Errori da evitare

Installation
- Top-hung and dome windows
- Louvre windows and sun blinds
- Geze-type scissors
Stroke adjustment
Actuator operation
Instructions for connecting to the electric network
230V Versions
- Special 230V versions
- Reset
24V Versions
- Special 24V versions
- Reset
Errors to be avoided

Installation
- Fenêtres à saillie et coupoles d'éclairage
- Lamelles et aubes brise-soleil
- Ciseaux type Geze
Réglages de la course
Fonctionnement du vérin
Instructions pour le branchement sur le secteur électrique
Versions 230V
- Versions spéciales à 230V
- RAZ
Versions 24V
- Versions spéciales à 24V
- RAZ
Erreurs à éviter

Installation
- Klappfenster und Kuppelfenster
- Lamellenvorhänge und Sonnenschutzlamellen
- Scheren Typ Geze
Einstellung des Laufs
Betrieb des Antriebs
Anleitung für den Anschluss an das Stromnetz
Versionen 230V
- Sonderversionen mit 230V
- Reset
Versionen 24V
- Sonderversionen mit 24V
- Reset
Zu vermeidende Fehler

Instalación
- Ventanas de Bastidor Abatible y cúpulas
- Lamas y paletas parasol
- Varillas de tipo Geze
Ajuste de la carrera
Funcionamiento del servomotor
Instrucciones para la conexión a la red eléctrica
Versiones 230V
- Versiones especiales a 230V
- Restablecimiento
Versiones 24V
- Versiones especiales a 24V
- Restablecimiento
Errores a evitar

Instalação
- Janelas projectantes e cúpulas
- Lamelas e palas guarda-sol
- Tesouras tipo Geze
Regulação do percurso
Funcionamento do actuador
Instruções para a ligação à corrente eléctrica
Versões a 230V
- Versões especiais a 230V
- Reset
Versões a 24V
- Versões especiais a 24V
- Reset
Erros a evitar

Felszerelés
- Emelkedően felnyíló ablakok és kupolák
- Lamellák és lamellás árnyékoló
- Geze típusú kitámasztókarok
A löket beállítása
A működtető szerkezet működése
Utasítások az elektromos hálózatra kapcsoláshoz
230V-os változatok
- Speciális 230V-os változatok
- Reset
24V-os változatok
- Speciális 24V-os változatok
- Reset
Elkerülendő hibák

Installeren
- Uitzetramen en koepelramen
- Lamellen en zonneblinden
- Schaar Geze
Afstellen van de openingswijdte
Werking van de actuator
Instructies voor de aansluiting op het elektriciteitsnet
Uitvoeringen 230 V
- Speciale uitvoeringen van 230V
- Reset
Uitvoeringen 24V
- Speciale uitvoeringen van 24V
- Reset
Te vermijden fouten

Namestitev
- Okna, ki se odpirajo po vodoravni osi, in strešna okna
- Žaluzije in lamelna senčila
- Škarjasto zapiralo tipa Geze
Uravnavanje drsne poti
Delovanje aktivatorja
Navodila za priključitev v električno omrežje
Različice 230 V
- Posebne različice na 230 V
- Ponastavljanje
Različice 24 V
- Posebne različice na 24 V
- Ponastavljanje
Napake, ki se jim je treba izogniti

Instalace
- Výkyvná okna a kopule
- Lamely a slunolamy
- Zavírač typu Geze
Nastavení dráhy
Činnost akčního členu
Pokyny pro připojení do elektrické sítě
Verze 230V
- Speciální verze 230V
- Vynulování
Verze 24V
- Speciální verze 24V
- Vynulování
Chyby, kterých je třeba se vyvarovat

Εγκατάσταση
- Παράθυρα προεξέχοντα και θόλους
- Πετάλια και ηλιακά πτερύγια
- Ψαλίδια τύπου Geze
Ρύθμιση πορείας
Λειτουργία εφαρμοστήρα
Οδηγίες για τη σύνδεση στο ηλεκτρικό δίκτυο
Εκδόσεις 230V
- Ειδικές εκδόσεις 230V
- Reset
Εκδόσεις 24V
- Ειδικές εκδόσεις 24V
- Reset
Λάθη προς αποφυγή

التركيب
– النوافذ البارزة والقباب
– الشرائح وأسطح الوقاية من الشمس
– مفصلات متقاطعة من نوع Geze
ضبط المسار
تشغيل محرك التشغيل
تعليمات بخصوص التوصيل بالشبكة الكهربائية
الموديلات العاملة بجهد 230 فولت
– موديلات خاصة عاملة بجهد 230 فولت
– إعادة ضبط التشغيل
الموديلات العاملة بجهد 24 فولت
– موديلات خاصة عاملة بجهد 24 فولت
– إعادة ضبط التشغيل
أخطاء يجب تجنبها

(I) INSTALLAZIONE SU FINESTRE A SPORGERE E CUPOLE (GB) INSTALLATION ON TOP-HUNG AND DOME WINDOWS (F) INSTALLATION SUR FENETRES EN SAILLIE ET COUPOLES (D) MONTAGE AUF KLAPP- UND KUPPELFENSTERN (E) INSTALACIÓN EN VENTANAS DE BASTIDOR ABATIBLE Y CÚPULAS (P) INSTALAÇÃO EM JANELAS PROJECTANTES E CÚPULAS (H) AZ EMELKEDŐEN FELNYÍLÓ ABLAKOKRA ÉS KUPOLÁKRA TÖRTÉNŐ FELSZERELÉS (NL) MONTAGE OP UITZETRAMEN EN KOEPELRAMEN (SLO) NAMESTITEV NA OKNA, KI SE ODPIRAJO PO VODORAVNI OSI, IN STREŠNA OKNA (CZ) INSTALACE NA VÝKYVNÁ OKNA A KOPULE (GR) ΕΓΚΑΤΑΣΤΑΣΗ ΣΕ ΠΑΡΑΘΥΡΑ ΠΡΟΕΞΕΧΟΝΤΑ ΚΑΙ ΘΟΛΟΥΣ التركيب على النوافذ البارزة والقباب (SA)

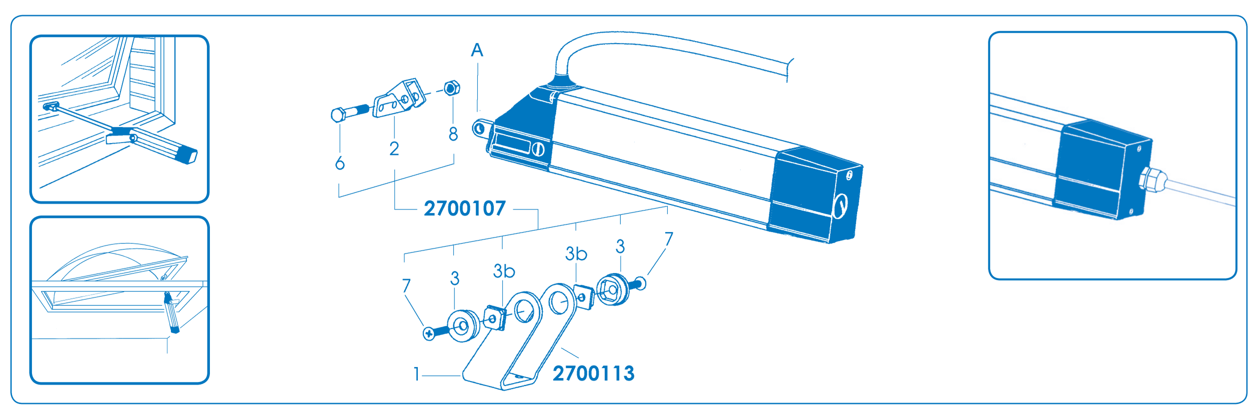

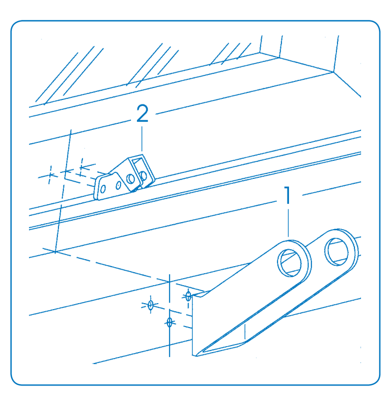

A (I) Tracciare la mezzeria del serramento, realizzare le forature per il fissaggio della staffa attacco anteriore (2) e staffa supporto motore (1). Fissare con viti (non in dotazione) le due staffe allineandole tra loro.
(GB) Mark the centre line of the window and drill the holes to fit the front bracket (2) and the motor support bracket (1). Align the two brackets and fix them with screws (not supplied).
(F) Tracer la ligne médiane de la menuiserie, exécuter les perçages pour la fixation de la bride de raccord avant (2) et de la bride de support de moteur (1). Fixer à l'aide de vis (non fournies) les deux brides, en les alignant l'une après l'autre.
(D) Die Mittellinie des Fensters anzeichnen und die Bohrungen für die Befestigung der Vorderanschluss-konsole (2) und der Motorhaltekonsole (1) ausführen. Die beiden Konsolen zueinander ausrichten und mit den Schrauben (nicht im Lieferumfang enthalten) befestigen.
(E) Tracen la línea de centro del cerramiento, realicen los orificios para la sujeción de la abrazadera empalme delantero (2) y de la abrazadera soporte motor (1). Sujeten con tornillos (no suministrados) las dos abrazaderas alineándolas entre sí.
(P) Marcar o meio do caixilho, efectuar os furos para fixar a chapa de fixação frontal (2) e a chapa de suporte do motor (1). Fixar com parafusos (não fornecidos) as duas chapas, alinhando-as entre si.
(H) Rajzolja fel a nyílászáró felezővonalát, készítse el a lyukakat az elülső rögzítő kengyelhez (2) és a motor tartó kengyelhez (1). Rögzítse csavarokkal (külön kell beszerezni) a két kengyelt úgy, hogy egy vonalba igazítja őket.
(NL) Trek de middellijn van het raam en boor de gaten voor de bevestiging van de voorste bevestigingsbeugel (2) en de steunbeugel van de motor (1). Bevestig de twee beugels met (niet bijgeleverde) schroeven en lijn ze onderling uit.
(SLO) Začrtajte središčnico na okenskem okviru, napravite luknje za pritrditev opornika prednjega zaklepa (2) in opornika nosilca motorja (1). Z vijaki (niso priloženi) pritrdite dva opornika in ju medsebojno središčno poravnajte.
(CZ) Vyznačte si středovou čáru okna a vyvrtejte otvory pro upevnění čelní příchytky (2) a držáku motoru (1). Upevněte příchytku a držák pomocí šroubů (nejsou součástí dodávky) a vyrovnejte je.
(GR) Χαράξετε τη μεσαία γραμμή του κουφώματος, εκτελέσατε τις τρύπες για τη στερέωση του εμπρόσθιου άγκιστρου στήριξης (2) και άγκιστρου στήριξης κινητήρα (1). Στερεώσατε με τις βίδες (δεν προμηθεύονται) τα δύο άγκιστρα και ευθυγραμμίστε τα μεταξύ τους.
(SA) تتبع النقطة الوسطى لوحدة الإغلاق، قم بعمل الثقب اللازم لتثبيت ركاب التعليق الأمامي (2) و ركاب دعم الموتور (1). قم بتثبيت الركابين على أن يتحاذيا فيما بينهما عن طريق المسامير (غير مرفقة مع الجهاز).

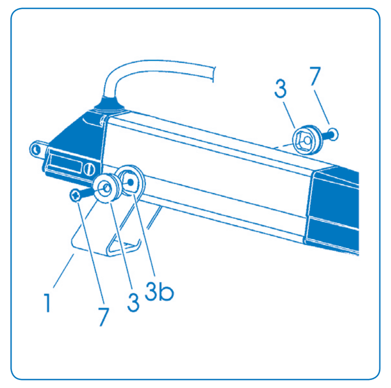

B (I) Inserire i dadi a coda di rondine (3b) nelle guide dell'attuatore. Inserire l'attuatore all'interno della staffa (1). Avvitare le viti (7) sui fissaggi laterali (3) senza serrare a fondo.
(GB) Insert dovetail nuts (3b) in the guides on the actuator. Insert the actuator inside bracket (1). Tighten screws (7) on the side fixtures (3), but not completely.
(F) Insérer les écrous en queue d'aronde (3b) dans les guides du vérin. Enclencher le vérin dans la bride (1). Serrer les vis (7) sur les fixations latérales (3), sans serrer à fond.
(D) Die Schwalbenschwanzmuttern (3b) in die Führungen des Antriebs einsetzen. Den Antrieb in die Konsole (1) einschieben. Die Schrauben (7) auf den seitlichen Befestigungen (3) anschrauben und locker anziehen.
(E) Introduzcan las tuercas tipo cola de milano (3b) en las guías del servomotor. Introduzcan el servomotor dentro de la abrazadera (1). Enrosquen los tornillos (7) en las fijaciones laterales (3) sin apretar fuertemente.
(P) Introduzir as porcas de orelhas (3b) nas guias do actuador. Introduzir o actuador no interior da chapa (1). Apertar os parafusos (7) nos fixadores laterais (3) sem apertar a fundo.
(H) Illessze be a fecskefarkú anyákat (3b) a működtető szerkezet sínjeibe. Helyezze a működtető szerkezetet a kengyel belsejébe (1). Csavarozza be a csavarokat (7) az oldalsó rögzítőkben (3) anélkül, hogy teljesen szorosra húzná őket.
(NL) Breng de zwaluwstaartmoeren (3b) in de uitsparingen van de actuator. Breng de actuator in de steunbeugel (1) aan. Haal de schroeven (7) in de bevestigingen in de zijkanten (3) niet helemaal aan.
(SLO) Vstavite matice (3b) v vodila regulacijskega mehanizma. Mehanizem nato vstavite v opornik (1). Privijte vijake (7) na stranske pritrdilce (3), ne da bi jih do konca zategnili.
(CZ) Vsuňte rybinové matice (3b) do vedení ovládacího mechanismu. Vsuňte ovládací mechanismus do držáku (1). Utáhněte šrouby (7) na bočních úchytech (3) bez toho, abyste je zcela utáhli.
(GR) Βάλτε τα παξιμάδια χελιδονοουράς (3b) στους οδηγούς του εφαρμοστήρα. Εισάγετε τον εφαρμοστήρα εντός του άγκιστρου (1). Βιδώστε τις βίδες (7) στα πλάγια στηρίγματα (3) χωρίς να σφίξετε δυνατά.
(SA) قم بإدخال الصواميل على شكل عاشق و معشوق (3B) في النقاط الخاصة بمحرك التبديل داخل الركاب (1). اربط المسامير (7) الموجودة على أدوات التثبيت الجانبية (3) بدون ربطها بالكامل.

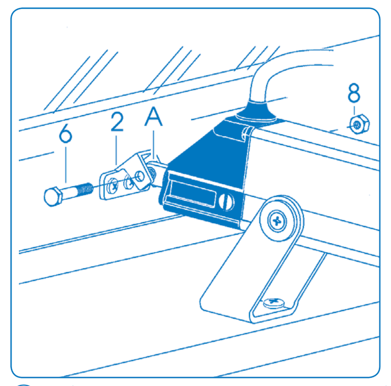

C (I) Con il serramento chiuso e l'attuatore a fine corsa, posizionare la testina (A) all'interno della staffa (2). Inserire la vite (6) e bloccarla con il dado (8).
(GB) With the window closed and the actuator at the end of stroke, position the head (A) inside the bracket (2). Insert the screw (6) and lock it with the nut (8).
(F) La menuiserie étant fermée et le vérin en fin de course, placer la tête «A» dans la bride (2). Insérer la vis (6) et la bloquer à l'aide de l'écrou (8).
(D) Bei geschlossenem Fenster und Antrieb am Hubende den Kopf (A) im Inneren der Konsole (2) positionieren. Die Schraube (6) einstecken und mit der Mutter (8) anziehen.
(E) Con el cerramiento cerrado y el servomotor a fin de carrera, coloquen el cabezal (A) dentro de la abrazadera (2). Introduzcan el tornillo (6) y bloquéenlo con la tuerca (8).
(P) Com o caixilho fechado e o actuador no fim do percurso, colocar a cabeça (A) no interior da chapa (2). Introduzir o parafuso (6) e apertá-lo com a porca (8).
(H) Zárt ablakkal és végállásban levő működtető szerkezettel helyezze a fejet (A) a kengyel (2) belsejébe. Helyezze be a csavart (6) és rögzítse az anyával (8).
(NL) Plaats het geleideblokje (A) bij gesloten raam en actuator bij de eindschakelaar in de beugel (2). Plaats de schroef (6) en blokkeer hem met de moer (8).
(SLO) Zaprite okenski okvir in regulacijski mehanizem premaknite v končni položaj (zaprto). Nato postavite vse skupaj tako, da bo glavica (A) vstavljena v opornik vpenjalnika (2). Zatem vstavite vijak (6) in ga pričvrstite z matico (8).
(CZ) Jestliže je okno zavřené a ovládací mechanismus na konci dráhy (zavřený), umístěte celek tak, aby se hlava (A) zasunula do čelní příchytky (2). Zasuňte šroub (6) a zajistěte ho maticí (8).
(GR) Με κλειστό το κούφωμα και τον εφαρμοστήρα στο τέλος της πορείας, τοποθετήσατε την κεφαλή (A) εντός του άγκιστρου (2).Βάλτε τη βίδα (6) και μπλοκάρετε με το παξιμάδι (8).
(SA) عندما تكون وحدة الإغلاق في وضع الإغلاق و محرك التبديل في نهاية المجرى، ضع الرأس "A" داخل الركاب (2). أدخل المسمار (6) و أغلقه بالصامولة (8).

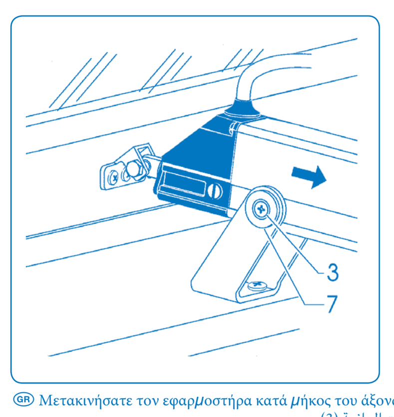

D (I) Spostare l'attuatore lungo il proprio asse esercitando pressione sulle guarnizioni del serramento. Stringere poi le viti (7) all'interno dei fissaggi laterali (3).
(GB) Move the actuator along its axis while exerting pressure on the window seals. Then tighten screws (7) inside side fixtures (3).
(F) Déplacer le vérin le long de son propre axe, en exerçant une pression suffisante sur les joints de la menuiserie. Serrer ensuite les vis (7) dans les fixations latérales (3).
(D) Den Antrieb auf seiner Achse verschieben, indem ein Druck auf die Fensterdichtungen ausgeübt wird. Dann die Schrauben (7) im Inneren der seitlichen Befestigungsteile (3) anziehen.
(E) Desplacen el servomotor a lo largo de su eje para poder ejercitar una suficiente presión sobre las guarniciones del cerramiento. Aprieten losi tornillos (7) en el interior de las fijaciones laterales (3).
(P) Deslocar o actuador ao longo do seu eixo exercendo uma pressão nas juntas do caixilho. Apertar depois os parafusos (7) no interior dos fixadores laterais (3).
(H) Mozdítsa el a működtető szerkezetet a tengelyének mentén, elegendő nyomást gyakorolva az ablaktömítésekre. Majd húzza jó szorosra a csavarokat (7) az oldalsó rögzítőkben (3).
(NL) Schuif de actuator langs zijn as en oefen daarbij druk op de pakkingen van het raam uit. Draai daarna de schroeven (7) in de bevestigingen in de zijkanten (3) aan.
(SLO) Pomaknite regulacijski mehanizem vzdolž njegove osi, da bo pritisnil na tesnila okvira. Nato privijte vijake (7) znotraj stranskih pritrdilcev (3) do konca.
(CZ) Přesuňte ovládací mechanismus podél jeho osy, abyste mohli vyvinout dostatečný tlak na těsnění okna. Poté řádně utáhněte šrouby (7) zasazené v bočních úchytech.
(GR) Μετακινήσατε τον εφαρμοστήρα κατά μήκος του άξονα του εξασκώντας πίεση στα παρεμβύσματα του κουφώματος. Ύστερα σφίξτε τις βίδες (7) εντός των πλάγιων στηριγμάτων (3).
(SA) قم بإزاحة محرك التبديل على امتداد محوره حتى يمكنه القيام بالضغط الكافي على الأطر المطاطية لوحدة الإغلاق. قم بربط المسامير(7) بالكامل داخل أدوات التثبيت الجانبية (3).

(I) INSTALLAZIONE SU FINESTRE A LAMELLE SENZA BLOCCO MECCANICO E PALE FRANGISOLE (GB) INSTALLATION ON LOUVRE WINDOWS WITHOUT MECHANICAL STOP AND SUN BLINDS (F) INSTALLATION SUR FENETRES A LAMELLES SANS BLOCAGE MECANIQUE ET AUBES BRISE-SOLEIL (D) MONTAGE AUF LAMELLENVORHÄNGEN OHNE MECHANISCHE SPERRE UND SONNENSCHUTZLAMELLEN (E) INSTALACIÓN EN VENTANAS DE LAMAS SIN BLOQUEO DE MECÁNICO Y PALETAS PARASOL (P) INSTALAÇÃO EM JANELAS DE LAMELAS SEM BLOQUEIO MECÂNICO E PALAS GUARDA-SOL (H) MECHANIKUS BLOKKOLÁS NÉLKÜLI LAMELLÁS ABLAKRA ÉS LAMELLÁS ÁRNYÉKOLÓRA TÖRTÉNŐ FELSZERELÉS (NL) MONTAGE OP LOUVRERAMEN ZONDER MECHANISCHE BLOKKERING EN ZONNEBLINDEN (SLO) NAMESTITEV NA OKNA Z ŽALUZIJAMI BREZ MEHANSKE BLOKADE IN NA OKNA Z LAMELNIMI SENČILI (CZ) INSTALACE NA LAMELOVÁ OKNA BEZ MECHANICKÉ ZARÁŽKY A SLUNOLAMŮ (GR) ΕΓΚΑΤΑΣΤΑΣΗ ΣΕ ΠΑΡΑΘΥΡΑ ΜΕ ΠΕΤΑΛΙΑ ΔΙΧΩΣ ΜΗΧΑΝΙΚΗ ΣΥΛΛΗΨΗ ΚΑΙ ΗΛΙΑΚΑ ΠΤΕΡΥΓΙΑ التركيب على النوافذ ذات الشرائح غير المزودة بغلق ميكانيكي وأسطح الوقاية من الشمس (SA)

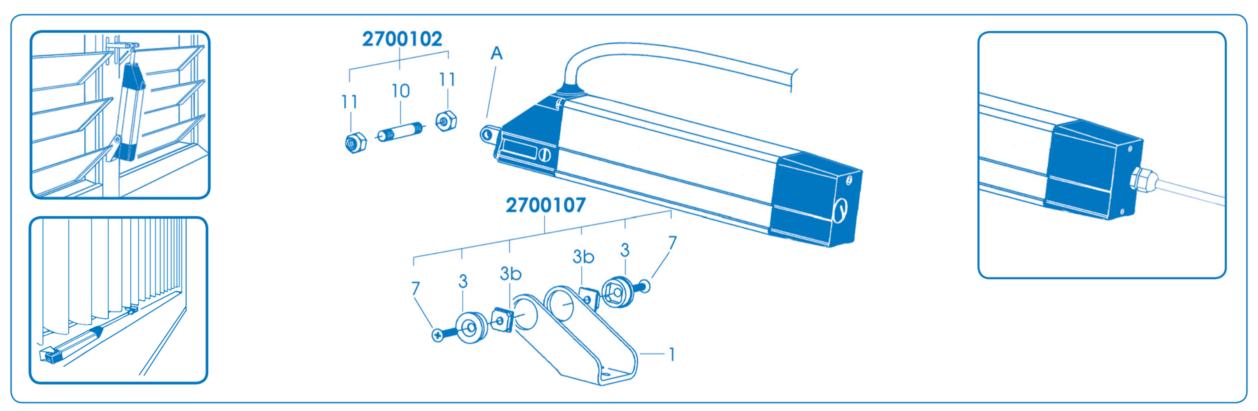

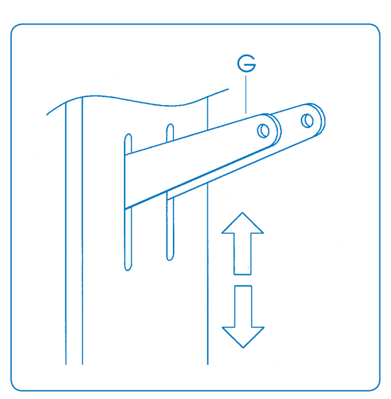

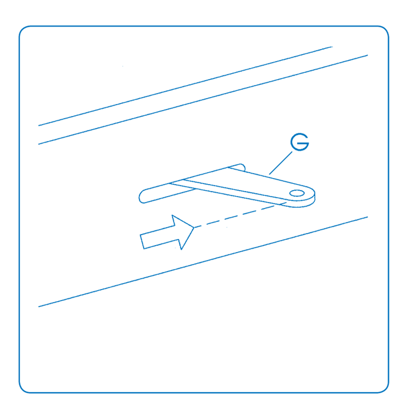

E (I) Portare le lamelle o le pale frangisole in posizione di chiusura agendo manualmente sui bracci (G).
(GB) Close the window slats or sun blinds by adjusting arms (G) manually.
(F) Mettre les lamelles de la menuiserie ou les aubes brise-soleil sur la position de fermeture, en intervenant manuellement sur les bras (G).
(D) Die Lamellen des Fensters bzw. Die Lamellen des Vorhangs mit Hilfe der Arme (G) von Hand in die Schließstellung schieben.
(E) Coloquen las láminas del cerramiento o las tablillas de visera en posición de cierre maniobrando manualmente los brazos (G).
(P) Levar as lamelas do caixilho ou os chapas quebra-sol para a posição de fechadas actuando manualmente nos braços (G).
(H) Állítsa az ablak lamelláit vagy a lamellás árnyékolót zárt helyzetbe úgy, hogy kézzel beállítja a karokat (G).
(NL) Sluit de lamellen van het raam of de zonneblinden door de armen (G) met de hand te verstellen.
(SLO) Zaprite lamele ali lamelna senčila, tako da ročno premaknete vzvoda (G).
(CZ) Přesuňte lamely okna nebo slunolamy do pozice zavření tak, že budete ručně působit na ramena (G).
(GR) Φέρατε τα ελάσματα του κουφώματος ή τα ηλιακά πτερύγια σε θέση κλειστό προβαίνοντας με τα χέρια πάνω στους βραχίονες (G).
(SA) ضع الصفائح المعدنية الخاصة بوحدة الإغلاق أو العوارض المبددة لأشعة الشمس في وضع الغلق عن طريق التعامل يدويا مع الأذرع G.

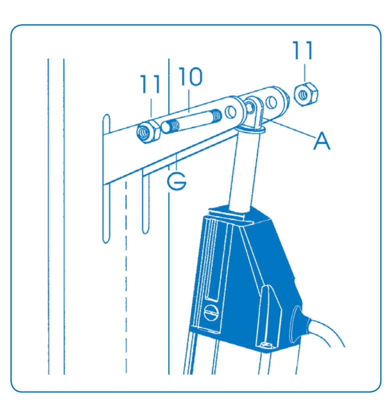

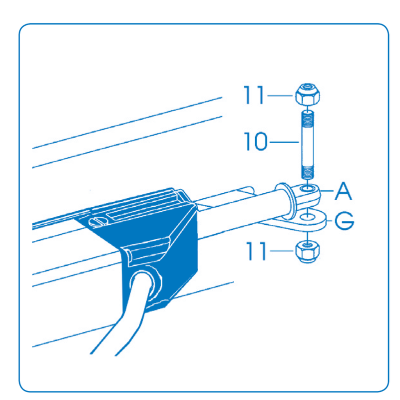

F (I) Portare la testina (A) dell'attuatore in corrispondenza dei fori dei bracci (G), sfilare la boccola dalla testina, inserire il perno (10) e bloccarlo con i dadi (11). Si consiglia di montare tra la testina e i bracci dei distanziali (non forniti).
(GB) Place head (A) of the actuator next to holes of the arms (G), remove the bushing from the head, insert pin (10) and lock it with nuts (11). Spacers (not supplied) should be fitted between the head and the arms.
(F) Mettre la tête (A) du vérin au niveau des trous des bras (G), retirer la douille de la tête, insérer le goujon (10) et le bloquer à l'aide des écrous (11). Il est conseillé de monter entre la tête et les bras des entretoises (non fournies).
(D) Den Kopf (A) des Antriebs mit den Öffnungen der Arme (G) in Übereinstimmung bringen, die Buchse aus dem Kopf ziehen, den Bolzen (10) einsetzen und mit den Muttern (11) blockieren. Es wird empfohlen, zwischen dem Kopf und den Armen entsprechende Abstandhalter (nicht mitgeliefert) einzusetzen.
(E) Coloquen el cabezal (A) del servomotor en correspondencia con los orificios de los brazos (G), extraigan el casquillo del cabezal, introduzcan el perno (10) y bloquéenlo con las tuercas (11). Se aconseja montar. entre el cabezal y los brazos, unos separadores (no suministrados).
(P) Levar a cabeça (A) do actuador a alinhar-se com os furos dos braços (G), desenfiar a chumaceira da cabeça, introduzir o perno (10) e fixá-lo com as porcas (11). Aconselha-se montar espaçadores (não fornecidos) entre a cabeça e os braços.
(H) Állítsa a működtető szerkezet fejét (A) a két kar (G) lyukainak megfelelően, húzza le a hüvelyt a fejről, illessze be a csapot (10), és rögzítse az anyákkal (11). Tanácsoljuk, szereljen a fej és a karok közé távolságtartókat (külön kell beszerezni).
(NL) Breng het blokje (A) van de actuator bij de gaten van de armen (G), neem het lager uit het blokje, plaats de pin (10) en blokkeer hem met de moeren (11). Het is raadzaam om (niet bijgeleverde) afstandhouders tussen het blokje en de armen te monteren.
(SLO) Postavite glavico (A) regulacijskega mehanizma na sredino med oba vzvoda (G), vstavite zatič (10) in ga privijte z maticama (11). Priporoča se, da med glavico in vzvoda namestite distančnike (niso priloženi).
(CZ) Přesuňte hlavu (A) ovládacího mechanismu nad otvory na ramenech (G), sejměte z hlavy objímku, zasuňte čep (10) a zajistěte ho pomocí matic (11). Mezi hlavu a ramena doporučujeme namontovat rozpěrky, které nejsou součástí dodávky.
(GR) Φέρατε την κεφαλή (A) του εφαρμοστήρα κοντά στις οπές των βραχίονων (G), τραβήξτε το χιτώνιο από την κεφαλή, εισάγετε το κοχλία (10) και μπλοκάρετε με τα παξιμάδια (11). Συστήνεται η τοποθέτηση μεταξύ κεφαλής και βραχίονων των διαχωριστήρων (δεν προμηθεύονται).
(SA) ضع الرأس (A)الخاصة بوحدة التبديل في وضع مطابق للثقوب الموجودة في الأذرع (G)، أخرج الجراب من الرأس، أدخل المحور (10) و قم بغلقه عن طريق الصواميل (11). ننصح بتركيب أدوات لحفظ المسافات (غير ملحقة مع الجهاز) بين الرأس و الأذرع.

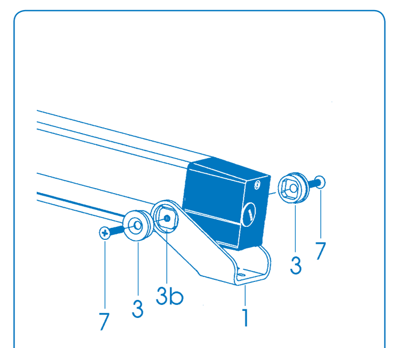

G (I) Inserire i dadi a coda di rondine (3b) nelle guide dell'attuatore. Inserire l'attuatore all'interno della staffa (1). Avvitare le viti (7) sui fissaggi laterali (3) quindi serrare a fondo.
(GB) Insert dovetail nuts (3b) in the guides on the actuator. Insert the actuator inside bracket (1). Insert the screws (7) on the side fixtures (3) and then tighten them completely.
(F) Insérer les écrous en queue d'aronde (3b) dans les guides du vérin. Enclencher le vérin dans la bride (1). Serrer les vis (7) sur les fixations latérales (3), en serrant à fond.
(D) Die Schwalbenschwanzmuttern (3b) in die Führungen des Antriebs einsetzen. Den Antrieb in die Konsole (1) einschieben. Die Schrauben (7) auf den seitlichen Befestigungen (3) anschrauben und vollständig anziehen.
(E) Introduzcan las tuercas tipo cola de milano (3b) en las guías del servomotor. Introduzcan el servomotor dentro de la abrazadera (1). Enrosquen los tornillos (7) en las fijaciones laterales (3) y aprieten fuertemente.
(P) Introduzir as porcas de orelhas (3b) nas guias do actuador. Introduzir o actuador no interior da chapa (1). Apertar os parafusos (7) nos fixadores laterais (3) depois apertar a fundo.
(H) Illessze be a fecskefarkú anyákat (3b) a működtető szerkezet sínjeibe. Helyezze a működtető szerkezetet a kengyel belsejébe (1). Csavarozza be a csavarokat (7) az oldalsó rögzítőkben (3), majd húzza őket teljesen szorosra.
(NL) Breng de zwaluwstaartmoeren (3b) in de uitsparingen van de actuator. Breng de actuator in de steunbeugel (1) aan. Haal de schroeven (7) in de bevestigingen in de zijkanten (3) helemaal aan.
(SLO) Vstavite matice (3b) v vodila ob strani regulacijskega mehanizma. Vstavite mehanizem v opornik (1). Privijte vijake (7) na stranskih pritrdilcih (3) in jih zategnite.
(CZ) Zasuňte rybinové matice (3b) do vedení ovládacího mechanismu. Vsuňte ovládací mechanismus do držáku (1). Zašroubujte šrouby (7) na bočních úchytech (3) a zcela je dotáhněte.
(GR) Εισάγετε τα παξιμάδια χελιδονοουράς (3b) στους οδηγούς του εφαρμοστήρα. Βάλτε τον εφαρμοστήρα εντός του άγκιστρου (1). Βιδώσατε τις βίδες (7) στα πλάγια στηρίγματα (3) μετά σφίξτε δυνατά.
(SA) قم بإدخال الصواميل على شكل عاشق و معشوق (3B) في النقاط الموجودة في محرك التبديل. أدخل محرك التبديل داخل الركاب (1). قم بربط المسامير (7) الموجودة على أدوات التثبيت الجانبية (3) ثم قم بالربط بالكامل

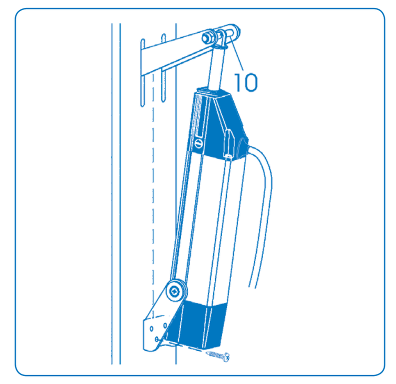

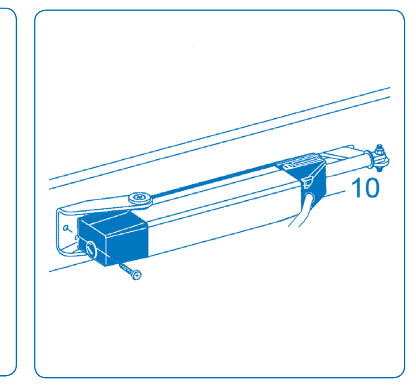

H (I) Mantenendo le lamelle o le pale frangisole chiuse, posizionare la staffa sulla parete in posizione perpendicolare al perno (10). Tracciare i punti per il fissaggio delle staffe.
(GB) Position the bracket on the wall perpendicular to the pin (10) keeping the louvre windows or sun blades closed. Mark the points for fixing the brackets.
(F) Tout en maintenant les lamelles ou les aubes brise-soleil fermées, positionner la bride sur la paroi perpendiculairement au goujon (10). Tracer les points pour la fixation des brides.
(D) Die Lamellenvorhänge oder die Sonnenschutzlamellen geschlossen halten und die Konsole in senkrechter Position zum Bolzen (10) auf der Wand positionieren. Die Punkte für die Befestigung der Konsolen anzeichnen.
(E) Manteniendo las lamas o las paletas parasol cerradas, colocar la brida en la pared en posición perpendicular al perno (10). Trazar los puntos para la fijación de las bridas.
(P) Mantendo as lamelas ou as palas guarda-sol fechadas, encostar a chapa à parede na posição perpendicular ao perno (10). Traçar os pontos para a fixação das chapas.
(H) Zárva tartva a lamellákat vagy a lamellás árnyékolót, helyezze a konzolt a falra merőlegesen a csapra (10). Rajzolja fel a pontokat a konzolok rögzítéséhez.
(NL) Houd de lamellen of zonneblinden gesloten en plaats de beugel haaks op de pen (10) tegen de wand. Kruis de bevestigingspunten van de beugels aan.
(SLO) Ko so žaluzije in lamelna senčila zaprta, postavite prečko na steno pravokotno na zatič (10). Označite točke za pritrditev stremenskih nosilcev.
(CZ) Při zavřených lamelách lebo slunolamech umístěte konzolu na stěnu do polohy kolmo na čep (10). Vyznačte místa pro upevnění konzol.
(GR) Διατηρώντας κλειστά τα πετάλια ή τα ηλιακά πτερύγια, τοποθετήστε το στήριγμα σε κατακόρυφη θέση με το πείρο (10). Χαράξτε τα σημεία για τη στερέωση των στηριγμάτων.
(SA) مع الحفاظ على الشرائح أو أسطح الوقاية من الشمس في الوضع المغلق، ضع دعامة التثبيت على الجدار في وضع عمودي على المحور (10). قم بتحديد النقاط الخاصة بتثبيت الدعامات.

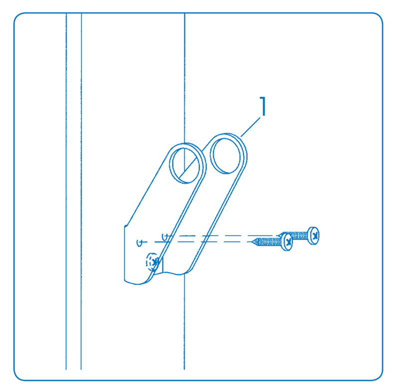

I (I) Rimuovere l'attuatore dalla staffa 1. Forare in corrispondenza dei punti e fissare la staffa con viti (non in dotazione). Procedere con il rimontaggio dell'attuatore sulla staffa motore.
(GB) Remove the actuator from bracket 1. Drill next to the points marked and fix the bracket using screws (not supplied). Mount the actuator back on the motor bracket.
(F) Retirer le vérin de la bride 1. Perforer au niveau des points et fixer la bride à l'aide de vis (non fournies). Remonter le vérin sur la bride du moteur.
(D) Den Antrieb aus der Konsole 1 herausnehmen. Die Bohrung entsprechend der angezeichneten Punkte ausführen, und die Konsole mit den Schrauben (nicht mitgeliefert) befestigen. Dann die erneute Montage des Antriebs auf der Motorhaltekonsole vornehmen.
(E) Retirar el servomotor de la brida 1. Taladrar en los puntos marcados y fijar la brida con los tornillos (no suministrados). Volver a montar el servomotor en la brida motor.
(P) Retirar o actuador da chapa 1. Furar nos pontos traçados e fixar a chapa com parafusos (não fornecidos). Montar novamente o actuador na chapa do motor.
(H) Távolítsa el a működtető szerkezetet a 1. konzolról. A pontoknál készítsen furatokat, és rögzítse a konzolt csavarokkal (külön kell beszerezni). Ezt követően szerelje vissza a működtető szerkezetet a motor tartó konzolra.
(NL) Verwijder de actuator van de beugel 1. Boor gaten op de plaats van de aangekruiste bevestigingspunten en bevestig de beugel met (niet-bijgeleverde) schroeven. Monteer de actuator weer op de beugel van de motor.
(SLO) Odstranite aktivator stremena 1. Prevrtajte po oznakah in z vijaki pritrdite prečko (vijaki niso priloženi). Aktivator namestite nazaj na prečko motorja.
(CZ) Odmontujte akční člen z konzoly 1. Navrtejte otvory v blízkosti vyznačených míst a upevněte konzolu šrouby (nejsou součástí příslušenství). Proveďte zpětnou montáž akčního členu na konzolu motoru.
(GR) Αφαιρέστε τον εφαρμοστήρα από το στήριγμα 1. Τρυπήστε αντίστοιχα των σημείων και στερεώστε το στήριγμα με βίδες (δεν προμηθεύονται). Προβείτε στην επανατοποθέτηση του εφαρμοστήρα στο στήριγμα του κινητήρα.
(SA) قم بتحريك محرك التشغيل من دعامة التثبيت 1. اثقب تبعًا للنقاط وقم بتثبيت الدعامة باستخدام مسامير لولبية (غير مرفقة). قم بإعادة تركيب محرك التشغيل على دعامة المحرك.

(I) INSTALLAZIONE IN ABBINAMENTO A FORBICI TIPO GEZE (GB) INSTALLATION WITH GEZE-TYPE SCISSORS (F) INSTALLATION ASSOCIEE AUX CISEAUX TYPE GEZE (D) MONTAGE MIT SCHEREN TYP GEZE (E) INSTALACIÓN EN COMBINACIÓN CON VARILLAS DE TIPO GEZE (P) INSTALAÇÃO EM COMBINAÇÃO COM TESOURA TIPO GEZE (H) GEZE TÍPUSÚ KITÁMASZTÓKAROK SEGÍTSÉGÉVEL TÖRTÉNŐ FELSZERELÉS (NL) MONTAGE MET SCHAAR GEZE (SLO) NAMEŠČANJE S ŠKARJASTIM ZAPIRALOM TIPA GEZE (CZ) INSTALACE SPOLU SE ZAVÍRAČEM TYPU GEZE (GR) ΕΓΚΑΤΑΣΤΑΣΗ ΣΕ ΣΥΝΔΥΑΣΜΟ ΜΕ ΨΑΛΙΔΙΑ ΤΥΠΟΥ GEZE التركيب بالاقتران مع مفصلات متقاطعة من نوع GEZE (SA)

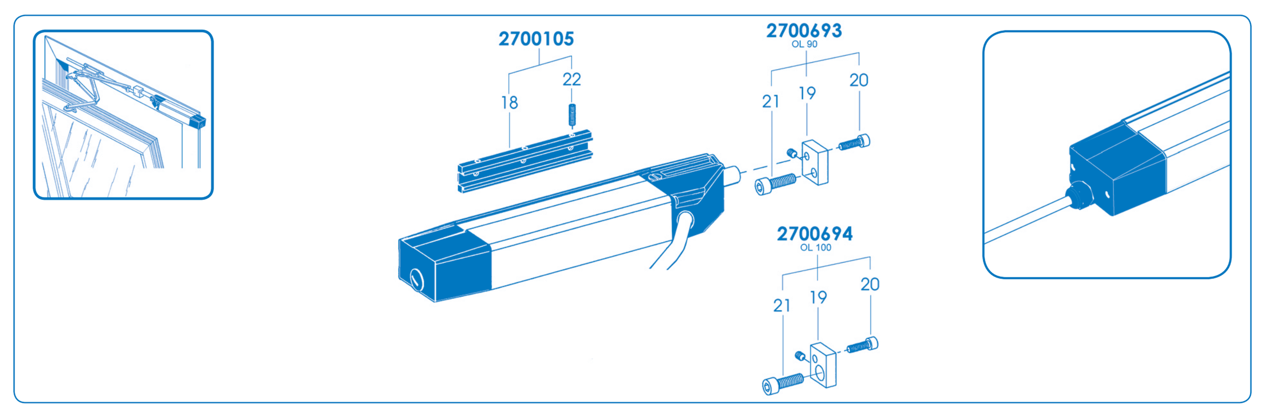

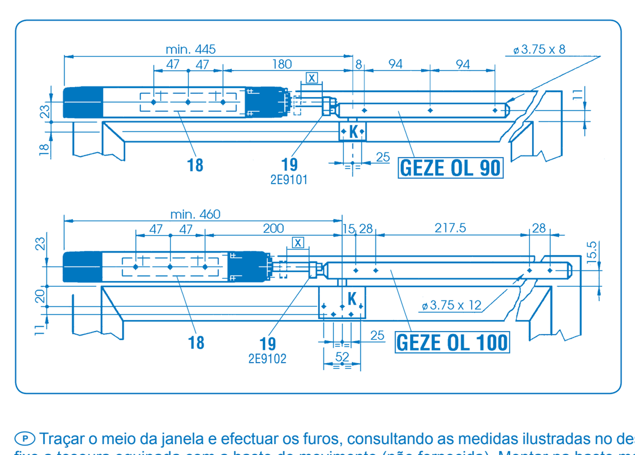

L (I) Tracciare la mezzeria del serramento e realizzare le forature riferendosi alle misure riportate nel disegno specifico per i prodotti tipo GEZE OL 90 e GEZE OL 100. Montare sul telaio fisso la forbice equipaggiata dall'asta di movimento (non in dotazione). Montare sull'asta mobile l'attacco per la forbice (K) (non fornito).
(GB) Mark the centre line of the window and drill referring to the measurements specified on the specific drawing for GEZE OL 90 and GEZE OL 100 type products. Mount the scissors equipped with the movement rod (not supplied) on the frame. Mount the scissors coupling (K) (not supplied) on the mobile rod.
(F) Tracer la ligne médiane de la menuiserie et percer en se référant aux mesures reportées sur le plan spécifique concernant les produits type GEZE OL 90 et GEZE OL 100. Monter sur le châssis fixe les ciseaux, dotés de la tige de mouvement (non fournie). Monter sur la tige mobile le raccord pour les ciseaux (K) (non fourni).
(D) Die Mittellinie des Fensters anzeichnen und die Bohrungen anhand der Maße in der entsprechenden Zeichnung für die Artikel Typ GEZE OL 90 und GEZE OL 100 ausführen. Die Schere komplett mit Bewegungsstange (nicht mitgeliefert) an die Fensterzarge montieren. Den Anschluss der Schere K an die bewegliche Stange montieren (nicht mitgeliefert).
(E) Trazar la línea media del cerramiento y efectuar los taladrados tomando como referencia las medidas indicadas en el dibujo específico para los productos de tipo GEZE OL 90 y GEZE OL 100. Montar en el bastidor fijo las varillas equipadas con la barra de movimiento (no suministrada). Montar en la barra móvil la fijación para las varillas (K) (no suministradas).
(P) Traçar o meio da janela e efectuar os furos, consultando as medidas ilustradas no desenho específico para os produtos tipo GEZE OL 90 e GEZE OL 100. Montar no caixilho fixo a tesoura equipada com a haste de movimento (não fornecida). Montar na haste móvel o engate para a tesoura (K) (não fornecido).
(H) Rajzolja fel az ablak felezővonalát, és készítse el a furatokat a GEZE OL 90 és GEZE OL 100 típusú gyártmányokra vonatkozó különleges rajzokon szereplő méretek szerint. Szerelje fel a rögzített keretre a mozgató rúddal (külön kell beszerezni) ellátott kitámasztókart. Szerelje fel a mozgó rúdra a csatlakozót a kitámasztókarhoz (K) (külön kell beszerezni).
(NL) Teken de middellijn van het raam en boor de gaten waarbij u de maten in de tekening voor de producten GEZE OL 90 en GEZE OL 100 als referentie gebruikt. Monteer de schaar met de (niet-bijgeleverde) schuifstang op het kozijn. Monteer de (niet-bijgeleverde) aansluiting van de schaar (K) op de schuifstang.
(SLO) Zarišite središčnico zapirala in izvrtajte luknje na podlagi mer na risbi za izdelke tipa GEZE OL 90 in GEZE OL 100. Na fiksno ogrodje namestite škarje, opremljene s prečko za premikanje (ni priložena). Na prečko za premikanje namestite priključek za škarjasto zapiralo (K)(ni priložen).
(CZ) Vyznačte poloosu kování a navrtejte otvory v polohách vyznačených na specifickém výkresu pro výrobky GEZE OL 90 a GEZE OL 100. Namontujte na pevný rám zavírač vybavený tyčkou pohybu (není součástí). Na pohyblivou tyčku namontujte úchyt pro zavírač (K) (nedodává se).
(GR) Χαράξτε τη μεσαία γραμμή κουφώματος και πραγματοποιήστε τις οπές με αναφορά στα μέτρα που αναγράφονται στο ειδικό σχέδιο για τα προϊόντα τύπου GEZE OL 90 και GEZE OL 100. Συναρμολογήστε στο σταθερό πλαίσιο τη ψαλίδα που εφοδιάζεται με τη κινητήρια δοκό (δεν προμηθεύεται). Εγκαταστήσατε στην κινητήρια δοκό την υποδοχή για τη ψαλίδα (K) (δεν προμηθεύεται).
(SA) قم بتحديد نقطة المنتصف في وحدة الغلق وقم بتنفيذ الثقوب تبعًا للقياسات المحددة في التصميم الخاص بالمنتجات من نوع GEZE OL 90 وGEZE OL 100. قم بتركيب المفصل المتقاطع المجهز بقضيب الحركة (غير مرفق) على الهيكل الثابت. قم بتركيب وحدة تثبيت المفصل المتقاطع (K) (غير مرفقة).

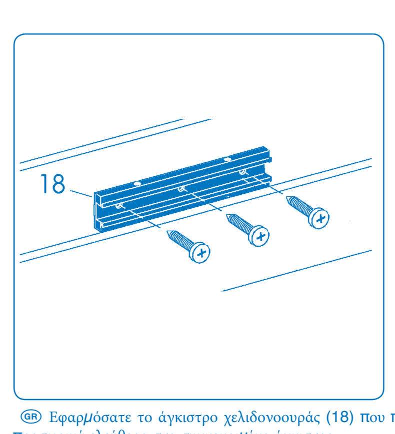

M (I) Applicare la staffa a coda di rondine (18) in dotazione all'attuatore fissandola saldamente al telaio fisso ed inserirvi l'attuatore lasciandolo momentaneamete libero sulla staffa stessa.
(GB) Fit the dovetail bracket (18) (supplied) to the actuator by fixing it firmly to the fixed frame. Insert the actuator into the bracket without fixing it for the moment.
(F) Appliquer la bride en queue d'aronde (18) dont le vérin est équipé, en la fixant solidement au châssis fixe et y insérer le vérin, en le laissant momentanément libre sur la bride en question.
(D) Den zur Antriebsausstattung gehörenden Schwalbenschwanzbügel (18) fest an die Zarge montieren. Dann den Antrieb in die Konsole einschieben und ihn dort zunächst unbefestigt lassen.
(E) Coloquen la abrazadera tipo cola de milano (18) suministrada con el servomotor fijándola fuertemente al marco fijo y coloquen el servomotor dejándolo momentáneamente libre sobre la abrazadera.
(P) Aplicar a chapa de orelhas, (18) fornecida, no actuador fixando-a muito bem no quadro fixo e introduzir o actuador deixando-o por alguns momentos livre na sua chapa.
(H) Szerelje a készletben található fecskefarkú kengyelt (18) a működtető szerkezetre és erősítse a rögzített keretre, majd illessze bele a működtető szerkezetet, pillanatnyilag szabadon hagyva magán a kengyelen.
(NL) Bevestig de bijgeleverde stang met zwaluwstaart (18) op de actuator door hem goed op het vaste raamkozijn te bevestigen. Bevestig de actuator er goed op en steek hem tijdelijk vrij in de beugel.
(SLO) Na regulacijski mehanizem pritrdite priložen izteglјiv nastavek (18), hkrati pa ga pritrdite tudi na okvir okna. Nastavek vstavite v mehanizem, vendar ga zaenkrat ne pritrjujte z vijaki.
(CZ) Namontujte rybinový držák (18) na ovládací mechanismus a řádně ho upevněte k pevnému rámu. Vsuňte do držáku ovládací mechanismus a nechte ho prozatím volný.
(GR) Εφαρμόσατε το άγκιστρο χελιδονοουράς (18) που προμηθεύεται με τον εφαρμοστήρα στερεώνοντας γερά στο σταθερό πλαίσιο και εισάγετε τον εφαρμοστήρα εφόσον το αφήσετε προσωρινά ελεύθερο στο συγκεκριμένο άγκιστρο.
(SA) قم بمطابقة ركاب العاشق و المعشوق (19) الملحق مع الجهاز مع محرك التبديل و قم بتثبيته بإحكام في النسيج الثابت و أدخل فيه محرك التبديل و اتركه حرا لبعض الوقت على الركاب نفسه.

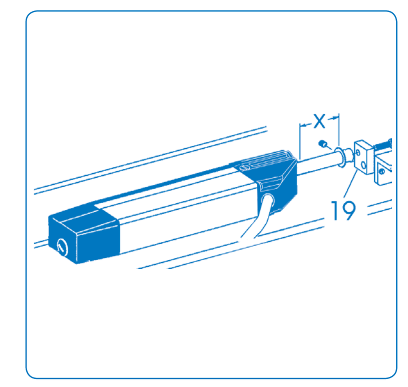

O (I) Inserire sull'asta di movimento l'accessorio (19) avendo cura di verificare che la distanza (X) corrisponda alla corsa necessaria al funzionamento della forbice. Per il montaggio con staffa OL90 regolare l'attuatore su corsa 55 mm come descritto nella sezione : REGOLAZIONE DELLA CORSA.
(GB) Put the accessory (19) on the movement rod being careful to check that the distance (X) corresponds to the stroke necessary for the scissors to work. As far as assembly with the OL90 bracket is concerned, adjust the actuator for a 55-mm stroke as described in section: STROKE ADJUSTMENT.
(F) Insérer sur la tige de mouvement l'accessoire (19), en prenant soin de vérifier que la distance (X) correspond bien à la course nécessaire au fonctionnement des ciseaux. Quant au montage avec la bride OL90 régler le vérin sur la course 55 mm, suivant la description dans la section : REGLAGE DE LA COURSE.
(D) Das Zubehörteil (19) auf die Bewegungsstange montieren. Dabei ist darauf zu achten, dass der Abstand (X) dem für den Betrieb der Schere erforderlichen Lauf entsprechen muss. Für die Montage mit der Konsole OL90 wird der Antrieb auf einen Lauf von 55 mm eingestellt, wie im folgenden Abschnitt beschrieben: EINSTELLUNG DES LAUFS.
(E) Insertar en la barra de movimiento el accesorio (19) prestando atención a que la distancia (X) corresponda con la carrera necesaria para el funcionamiento de las varillas. Para el montaje con brida OL90 ajustar el servomotor a una carrera de 55 mm, tal y como se describe en la sección: AJUSTE DE LA CARRERA.
(P) Inserir na haste de movimento o acessório (19) tendo o cuidado de verificar se a distância (X) corresponde ao percurso necessário para o funcionamento da tesoura. Para a montagem com a chapa OL90, regular o actuador para um percurso de 55 mm, como descrito na secção: REGULAÇÃO DO PERCURSO.
(H) Illessze a mozgató rúdra a tartozékot (19), ügyelve arra, hogy a távolság (X) megfeleljen a kitámasztókar működéséhez szükséges menethossznak. Az OL90 konzollal történő felszereléshez a működtető szerkezetet 55 mm-es menetre állítsa be, ahogy az a következő szakaszban van leírva: A LÖKET BEÁLLÍTÁSA.
(NL) Zet het accessoire (19) op de schuifstang en zorg er daarbij voor dat de afstand (X) overeenstemt met de slag die nodig is voor de werking van de schaar. Stel voor de montage met de beugel OL90 de actuator op een slag van 55 mm in, zoals beschreven in het deel : AFSTELLEN VAN DE OPENINGSWIJDTE.
(SLO) Na prečko za premikanje nataknite dodatek (19) in pri tem pazite, da je razdalja (X) ustrezna premiku, ki je potreben za delovanje škarjastega zapirala. Za nameščanje s prečko OL90 nastavite aktivator na razdaljo 55 mm, kot je opisano v poglavju: URAVNAVANJE DRSNE POTI.
(CZ) Na tyčku pohybu nasaďte nástavec (19) a dbejte přitom na kontrolu shody vzdálenosti (X) s dráhou potřebnou pro činnosti zavírače. Pro montáž s konzolou OL90 nastavte akční člen na dráhu 55 mm v souladu s popisem v části: NASTAVENÍ DRÁHY.
(GR) Εισάγετε στη κινητήρια δοκό το εξάρτημα (19) φροντίζοντας να ελέγξετε ότι η απόσταση (X) αντιστοιχεί με την απαιτούμενη πορεία για τη λειτουργία της ψαλίδας. Για τη συναρμολόγηση με στήριγμα OL90 ρυθμίσατε τον εφαρμοστήρα στη πορεία 55 mm όπως περιγράφεται στο τμήμα : ΡΥΘΜΙΣΗ ΤΗΣ ΠΟΡΕΙΑΣ.
(SA) أدخل الوحدة الملحقة (19) على قضيب الحركة مع الانتباه والتحقق أن المسافة (X) تناسب المسار اللازم لتشغيل المفصل المتقاطع. للتركيب باستخدام دعامة التثبيت OL90 اضبط محرك التشغيل على مسار 55 مم كما هو موضح في الوحدة: ضبط المسار.

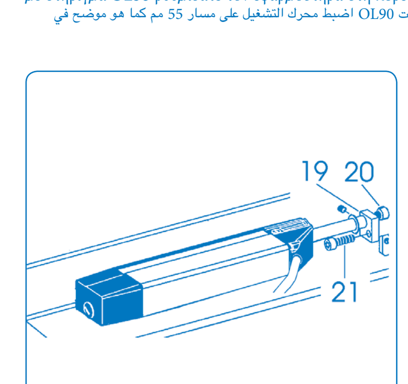

O (I) Fissare saldamente l'accessorio (19) all'asta di movimento mediante le apposite viti (21) e con la vite M6x16 (20) in dotazione all'estremità dello stelo dell'attuatore.
(GB) Tighten accessory (19) to the movement rod with screws (21) and use the M6x16 screw (20) (supplied) to fix the accessori to the end of the actuator rod.
(F) Fissare saldamente l'accessorio (19) 2E9101 o 2E9102 all'asta di movimento mediante le apposite viti (21) e con a vite M6x16 (20) in dotazione all'estremità dello stelo dell'attuatore.
(D) Das Zubehörteil (19) mit den entsprechenden Schrauben (21) auf der Bewegungsstange und mit der mitgelieferten Schraube M6x16 (20) am Ende des Antriebsschafts befestigen.
(E) Sujeten con fuerza el accesorio (19) a la barra de movimiento mediante los tornillos (21) y con el tornillo M6x16 (20) suministrado al extremo del vástago del servomotor.
(P) Fixar muito bem o acessório (19) na haste de movimento com os respectivos parafusos (21) e com o parafuso M6x16 (20) fornecido na extremidade do êmbolo do actuador.
(H) Erősen rögzítse a tartozékot (19) a mozgató rúdra a megfelelő csavarok (21) és a készletben található M6x16 csavar (20) segítségével a működtető szerkezet rúdjának végére.
(NL) Bevestig het accessoire (19) stevig op de bewegende stang met behulp van de daarvoor bestemde schroeven (21) en aan het uiteinde van de stang van de actuator met de bijgeleverde schroef M6x16 (20).
(SLO) Dodatek (19) trdno privijte na izteglјiv nastavek, s pomočjo vijakov (21) in z vijakom M6x16 (20), ki se nahaja na skrajnem koncu izteglјivega nastavka regulacijskega mehanizma.
(CZ) Řádně upevněte komponent (19) k ovládací tyči pomocí příslušných šroubů (21) a ke konci dříku ovládacího mechanismu (pomocí dodaného šroubu M6x16 (20).
(GR) Στερεώσατε γερά το εξάρτημα (19) στη κινητήρια δοκό με τις ειδικές βίδες (21) και τη βίδα M6x16 (20) που προμηθεύονται στο άκρο του βραχίονα του εφαρμοστήρα.
(SA) قم بتثبيت الوحدة التكميلية (19) بإحكام في أسطوانة الحركة عن طريق المسامير المناسبة (21) و باستخدام المسمار M6x16 (20) الملحق في الطرف الأقصى من دعامة محرك التبديل.

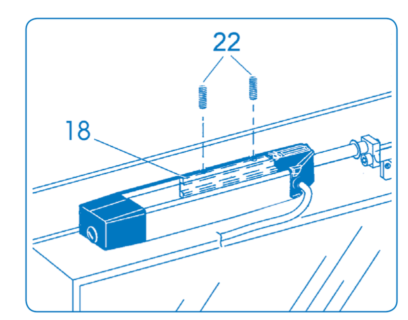

P (I) Serrare i grani (22) posti sulle staffe (18).
(GB) Tighten the dowels (22) located on the brackets (18).
(F) Serrer les ergots (22) placés sur les brides (18).
(D) Die Gewindestifte (22) auf den Konsolen(18) anziehen.
(E) Aprieten las clavijas (22) situadas en las abrazaderas (18).
(P) Apertar os troços (22) situados nas chapas (18).
(H) Húzza szorosra a kengyeleken (18) elhelyezett illesztőcsavarokat (22).
(NL) Draai de stelschroeven (22) op de beugels (18) aan.
(SLO) Privijte matice (22) na nastavku (18)
(CZ) Utáhněte šrouby (22) umístěné na držácích (18).
(GR) Σφίξτε τα σπειρώματα (22) που βρίσκονται στα άγκιστρα (18).
(SA) اربط الصواميل (22) الموجودة على الركاب (18).

(I) REGOLAZIONE DELLA CORSA (GB) STROKE ADJUSTMENT (F) REGLAGE DE LA COURSE (D) EINSTELLUNG DES LAUFS (E) AJUSTE DE LA CARRERA (P) REGULAÇÃO DO PERCURSO (H) A LÖKET BEÁLLÍTÁSA (NL) AFSTELLEN VAN DE OPENINGSWIJDTE (SLO) URAVNAVANJE DRSNE POTI (CZ) NASTAVENÍ DRÁHY (GR) ΡΥΘΜΙΣΗ ΤΗΣ ΠΟΡΕΙΑΣ ضبط المسار (SA)

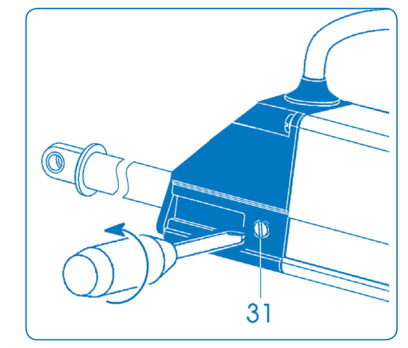

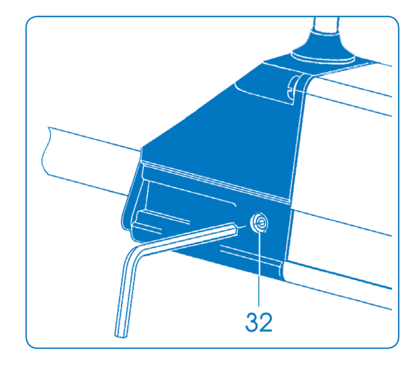

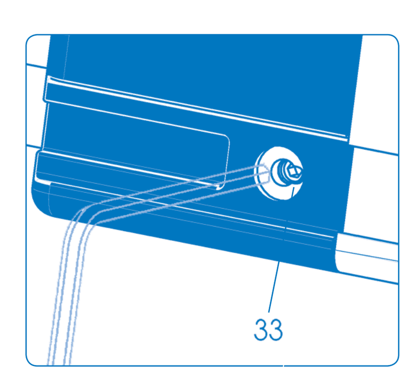

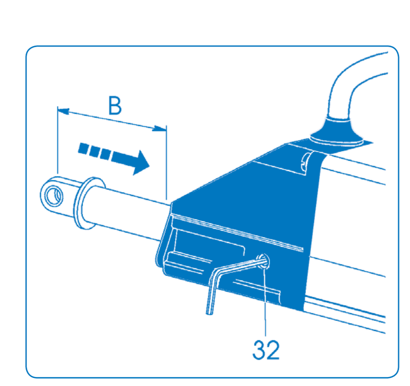

Q (I) Collegare l'attuatore all'impianto elettrico seguendo gli schemi elettrici riportati di seguito. Prima di effettuare la regolazione della corsa, operare un Reset come indicato - vedi Reset -. Per regolare la corsa:
- fare uscire completamente lo stelo, svitare la protezione a vite (31) con una chiave esagonale da 2,5 mm (non in dotazione)
- allentare di un solo giro il grano esagonale M5 (32)
- senza rimuovere la brugola dalla sua posizione portare il cursore all'interno dell'asola del foro (33)
- alimentando l'attuatore, portare lo stelo prima a completa chiusura, quindi aprire fino alla posizione desiderata.
- riavvitare il grano (32) e la protezione (31) e verificare il corretto funzionamento.

(GB) Connect the actuator to the electrical installation according to the electrical diagrams below. Before adjusting the stroke, perform a Reset as indicated – see Reset -. To adjust the stroke:
- take the rod out completely, unscrew the screw-type protection (31) with a 2.5-mm hex wrench (not supplied)
- loosen the M5 hex dowel (32) by one turn only
- move the cursor inside the hole perimeter (33) without removing the Allen wrench from its position
- powering the actuator, move the rod until it closes completely then open it until the desired position is reached.
- screw the dowel (32) and protection (31) back and check it is working properly.

(F) Relier le vérin à l'installation électrique, en suivant les schémas électriques reportés ci-après. Avant d'effectuer le réglage de la course, opérer un RAZ comme indiqué à – voir RAZ -. Pour régler la course :
- faire sortir complètement la tige, dévisser la protection à vis (31), à l'aide d'une clé hexagonale de 2,5 mm (non fournie)
- desserrer d'un seul tour le goujon hexagonal M5 (32)
- sans retirer la clé à six pans de sa position, amener le curseur à l'intérieur de la boutonnière du trou (33).
- en alimentant le vérin, mettre la tige d'abord à la fermeture complète, ensuite ouvrir jusqu'à la position souhaitée.
- visser à nouveau le goujon (32) et la protection (31). Vérifier si le fonctionnement s'effectue parfaitement.

(D) Den Antrieb unter Bezugnahme auf die nachstehend aufgeführten Schaltpläne an die Stromanlage anschließen. Bevor die Einstellung des Laufs vorgenommen wird, ein Reset vornehmen, wie beschrieben – siehe Reset -.
Für die Einstellung des Laufs ist folgendermaßen vorzugehen:
- den Schaft vollständig ausfahren lassen, die verschraubte Schutzabdeckung (31) mit einem 2,5 mm Sechskantschlüssel (nicht mitgeliefert) abnehmen.
- den Sechskantstift M5 (32) um lediglich eine Umdrehung lösen.
- ohne den Imbus aus seiner Position zu entfernen, den Cursor in die Öse der Öffnung (33) bringen.
- den Antrieb unter Spannung setzen, den Schaft erst in die Position der vollständigen Schließung fahren, dann bis in die gewünschte Position öffnen.
- den Stift (32) und die Schutzabdeckung (31) wieder anschrauben und den störungsfreien Betrieb überprüfen.

(E) Conectar el servomotor a la instalación eléctrica siguiendo los esquemas eléctricos que se incluyen a continuación. Antes de ajustar la carrera, realizar un restablecimiento como se indica en el apartado «Restablecimiento».
Para ajustar la carrera:
- Hacer salir completamente el vástago, destornillar la protección de tornillo (31) con una llave hexagonal de 2,5 mm (no suministrada).
- Aflojar sólo una vuelta el prisionero hexagonal M5 (32).
- Sin retirar la llave de su posición, colocar el cursor dentro de la ranura del taladrado (33).
- Alimentar el servomotor y colocar primero el vástago en posición completamente cerrado y seguidamente abrirlo hasta la posición deseada.
- Volver a atornillar el prisionero (32) y la protección (31) y comprobar el correcto funcionamiento.

(P) Ligar o actuador ao equipamento eléctrico seguindo os esquemas eléctricos a seguir indicados. Antes de efectuar a regulação do percurso, efectuar um Reset como indicado - ver Reset -. Para regular o percurso:
- fazer sair completamente o êmbolo, desapertar a protecção com parafuso (31) com uma chave hexagonal de 2,5 mm (não fornecida)
- desapertar apenas uma volta o troço hexagonal M5 (32)
- sem tirar a chave hexagonal da sua posição, levar o cursor para dentro da abertura do foro (33)
- alimentando o actuador, levar o êmbolo até ao fecho completo, depois abrir até à posição desejada.
- apertar o troço (32) e a protecção (31) e verificar o funcionamento correcto.

(H) Csatlakoztassa a működtető szerkezetet az elektromos hálózatra a következőkben feltüntetett kapcsolási rajzok szerint. Mielőtt beállítaná a löketet, a megjelölt módon végezzen egy resetet - lásd Reset -. A löket beállításához:
- teljesen engedje ki a rudat, csavarozza le a csavaros védőburkolatot (31) egy 2,5 mm-es hatszögkulccsal (külön kell beszerezni)
- csak egy fordulattal lazítsa ki a hatszögletű M5 csapos rögzítőcsavart (32).
- anélkül, hogy helyzetéből eltávolítaná az imbuszkulcsot, tegye a kurzort a furat (33) nyílásán belül
- helyezze feszültség alá a működtető szerkezetet, hagyja teljes bezárulásig menni a rudat, majd pedig nyissa ki a kívánt állásig.
- csavarozza vissza a csapos rögzítőcsavart (32) és a védőburkolatot, és ellenőrizze a helyes működést.

(NL) Sluit de actuator op de elektrische installatie aan volgens de onderstaande schakelschema's. Voer een reset uit volgens de beschrijving – zie Reset- , voordat u de openingswijdte afstelt. Ga als volgt te werk om de openingswijdte af te stellen:
- schuif de stang volledig uit, draai de schroefbeveiliging (31) los met een (niet-bijgeleverde) inbussleutel van 2,5 mm
- draai de zeskantschroef M5 (32) met één slag los
- haal de inbussleutel niet uit zijn positie en breng het schuifje in het gat (33)
- zet de actuator onder spanning, schuif de stang volledig in en open hem daarna tot de gewenste stand.
- draai de schroef (32) en de beveiliging (31) weer aan en controleer of de actuator correct werkt.

(SLO) Povežite aktivator na električno napeljavo v skladu z električnimi shemami, navedenimi v nadaljevanju. Pred uravnavanjem drsne poti izvedite Ponastavitev, kot je opisano - glejte poglavje Ponastavitev. Da bi uravnali drsno pot:
- drog izvlecite v celoti in odvijte zaščitni vijak (31) z imbus ključem 2,5 mm (ni priložen)
- za en sam krog popustite šestkotni nastavitveni vijak M5 (32)
- ne da bi odstranili imbus iz njegovega položaja, postavite kazalnik v notranjost reže luknje (33)
- ko je aktivator pod napajanjem, najprej drog popolnoma zaprite, nato pa odprite do želenega položaja.
- spet privijte nastavitveni vijak (32) in zaščito (31) ter preverite, ali pravilno deluje.

(CZ) Připojte akční člen k elektrickému rozvodu podle níže uvedených schémat elektrického zapojení. Před provedením nastavení dráhy použijte Vynulování uvedeným způsobem – viz Vynulování -.
Pro nastavení dráhy:
- nechte kompletně vysunout dřík, odšroubujte kryt se šroubem (31) imbusovým klíčem 2,5 mm (není součástí příslušenství)
- povolte imbusový hmoždík M5 (32) o jedinou otáčku
- bez vytáhnutí imbusového klíče z jeho polohy přemístěte kurzor dovnitř podélného otvoru (33)
- zapnutím napájení akčního členu přemístěte dřík nejdříve do polohy kompletního zavření a poté proveďte otevření do požadované polohy.
- znovu zašroubujte hmoždík (32) a ochranný kryt (31) a zkontrolujte správnou činnost.

(GR) Συνδέσατε τον εφαρμοστήρα στην ηλεκτρική εγκατάσταση σύμφωνα με τα ηλεκτρικά σχέδια που αναφέρονται παρακάτω. Προτού εκτελέσετε τη ρύθμιση της πορείας, πραγματοποιήστε ένα Reset όπως φαίνεται - βλέπε Reset -.
Για τη ρύθμιση της πορείας:
- τραβήξτε τελείως έξω τον άξονα, ξεβιδώστε τη βιδωτή προστασία (31) με ένα εξαγωνικό κλειδί των 2,5 mm (δεν προμηθεύεται)
- χαλαρώστε με μία μόνο στροφή το εξαγωνικό σπείρωμα M5 (32)
- χωρίς να βγάλετε την εξαγωνική βίδα από τη θέση της φέρατε το δρομέα εντός σχισμής της οπής (33)
- τροφοδοτώντας τον εφαρμοστήρα, φέρατε τον άξονα αρχικά σε πλήρη κλείσιμο, στη συνέχεια ανοίξτε μέχρι την επιθυμητή θέση.
- βιδώστε ξανά το σπείρωμα (32) και τη προστασία (31) και ελέγξτε τη σωστή λειτουργία.

(SA) قم بتوصيل محرك التشغيل في المنظومة الكهربائية بإتباع المخططات الكهربائية المحددة فيما يلي. قبل القيام بضبط المسار، قم بإعادة ضبط التشغيل كما هو موضح – أنظر إعادة التشغيل –.
لضبط المسار:
– أخرج الدعامة بالكامل، فُك مسمار الحماية اللولبي (31) باستخدام مفتاح سداسي المقطع بقياس 2.5 مم (غير مرفق)
– قم بإرخاء المسمار اللولبي سداسي المقطع M5 (32) بمقدار دورة واحدة فقط
– اضبط المؤشر داخل عروة الثقب (33) بدون تحريك المفتاح ذو الفتحة السداسية من موضعه
– بتوصيل محرك التشغيل بمصدر للتغذية، اضبط الدعامة أولا عند وضع الغلق الكامل، ثم افتح حتى الوضع المرغوب.
– أعد ربط المسمار اللولبي (32) ومسمار الحماية اللولبي (31) وتحقق من التشغيل الصحيح.

(I) FUNZIONAMENTO DELL'ATTUATORE (GB) ACTUATOR OPERATION (F) FONCTIONNEMENT DU VERIN (D) BETRIEB DES ANTRIEBS (E) FUNCIONAMIENTO DEL SERVOMOTOR (P) FUNCIONAMENTO DO ACTUADOR (H) A MŰKÖDTETŐ SZERKEZET MŰKÖDÉSE (NL) WERKING VAN DE ACTUATOR (SLO) DELOVANJE AKTUATORJA (CZ) FUNGOVÁNÍ OVLÁDAČE (GR) ΛΕΙΤΟΥΡΓΙΑ ΤΟΥ ΕΦΑΡΜΟΣΤΗΡΑ (SA) تشغيل محرك التبديل

(I) L'attuatore funziona per contrasto sul fine corsa di chiusura e si arresta in apertura sul cursore di regolazione corsa. Si consiglia di raggiungere sempre le posizioni di fine corsa per completare l'auto apprendimento della corsa. Nel caso in cui venga tolta alimentazione all'attuatore prima che questo abbia effettuato una corsa di almeno 5 mm (rispetto alle posizioni di fine corsa), il motore non accetta un comando di manovra in senso contrario. Dopo che l'attuatore ha effettuato una corsa di almeno 5 mm, in caso di arresto dovuto al raggiungimento di un ostacolo, il motore non accetta un comando nello stesso senso di manovra. L'attuatore non deve essere installato per funzionare con corse inferiori a 2 cm.
(GB) The actuator works by contrast on the closing limit switch and stops while opening on the stroke adjustment cursor. The end-of-stroke positions should always be reached for completing the self-learning stroke procedure. If power is cut to the actuator before it has performed a stroke of at least 5 mm (with respect to the end-of-stroke positions), the motor does not accept a command for manoeuvring it in the opposite direction. After the actuator has performed a stroke of at least 5 mm, if the movement stops because there is an obstacle, the motor does not accept a command for manoeuvring it in the same direction. Do not install the actuator for strokes less than 2 cm long.
(F) Le vérin fonctionne par butée sur la fin de course d'ouverture et s'arrête à l'ouverture sur le curseur de réglage de course. Il est conseillé de toujours arriver aux positions de fin de course pour achever l'auto apprentissage de la course. Au cas où l'alimentation au vérin serait coupée, avant que celui-ci n'ait effectué une course d'au moins 5 mm (par rapport aux positions de fin de course), le moteur n'accepte pas la commande de manœuvre dans le sens contraire. Après que le vérin a exécuté une course d'au moins 5 mm, en cas d'arrêt par suite d'un obstacle, le moteur n'accepte pas une commande dans le même sens de manœuvre. Le vérin ne doit pas être installé en cas de fonctionnement avec des courses inférieures à 2 cm.
(D) Der Antrieb funktioniert mit dem Anschlag auf der Endlage der Schließung und hält in der Öffnung auf dem Cursor der Laufeinstellung an. Es wird empfohlen, stets bis auf die Endlagen zu fahren, um das Selbstlernverfahren des Laufs abzuschließen. Wird die Versorgung des Antriebs unterbrochen, bevor dieser einen Lauf von mindestens 5 mm (gegenüber den Positionen der Endlage) ausgeführt hat, setzt der Motor einen Befehl zur Umkehr der Betriebsrichtung nicht um. Nachdem der Antrieb einen Lauf von mindestens 5 mm ausgeführt hat, setzt der Motor einen Befehl in der gleichen Betriebsrichtung nicht um, wenn er aufgrund des Vorhandenseins eines Hindernisses abgeschaltet hat. Der Antrieb darf nicht in Anwendungen mit Läufen von weniger als 2 cm installiert werden.
(E) El servomotor funciona por contraste en el final de carrera de cierre y se para en apertura en el cursor de ajuste de la carrera. Se aconseja alcanzar siempre las posiciones de final de carrera para completar el autoaprendizaje de la carrera. Si se quita la alimentación del servomotor antes de que el mismo haya efectuado una carrera de por lo menos 5 mm (respecto a las posiciones de final de carrera), el motor no acepta un mando de maniobra en sentido contrario. Una vez que el servomotor ha efectuado una carrera de por lo menos 5 mm, en caso de parada debida a algún obstáculo, el motor no acepta un mando en el mismo sentido de maniobra. El servomotor no debe instalarse para funcionar con carreras inferiores a 2 cm.
(P) O actuador funciona por encosto no fim do percurso de fecho e pára em abertura no cursor de regulação do percurso. Aconselha-se alcançar sempre as posições de fim do percurso para completar a auto-aprendizagem do percurso. No caso em que seja desligada a alimentação do actuador, antes que este tenha efectuado um percurso de pelo menos 5 mm (em relação à posições de fim do percurso), o motor não aceita um comando de manobra no sentido contrário. Assim que o actuador tenha efectuado um percurso de pelo menos 5 mm, em caso de paragem devida à presença de um obstáculo, o motor não aceita um comando no mesmo sentido de manobra. O actuador não deve ser instalado para funcionar com percursos inferiores a 2 cm.
(H) A működtető szerkezet a zárási végálláson történő megakadással működik, és nyitáskor megáll a löket szabályozó kurzoron. Azt tanácsoljuk, érje el mindig a végállás helyzeteket, hogy befejezze a löket öntanulását. Abban az esetben, ha lekapcsolják a működtető szerkezet elektromos táplálását, mielőtt legalább 5 mm-es löketet megtett volna (a végállás helyzetekhez képest), a motor nem fogad el az ellenkező irányba tartó műveletre parancsot. Miután a működtető szerkezet legalább 5 mm-es löketet megtett, egy akadályhoz érés miatti leállás esetén a motor nem fogad el ugyanabba az irányba tartó műveletre parancsot. A működtető szerkezetet nem szabad úgy felszerelni, hogy 2 cm-nél kisebb lökethosszakkal működjön.
(NL) De actuator werkt door tegendruk op de eindschakelaar voor het sluiten en stopt in de geopende stand op het regelschuifje van de openingswijdte. Het is raadzaam altijd tot de eindposities te gaan om de zelflering van de slag te voltooien. Als de elektrische voeding naar de actuator wordt afgesloten nog voordat deze een slag van minstens 5 mm heeft gemaakt (ten opzichte van de eindposities), accepteert de motor geen opdracht voor een beweging in tegenovergestelde richting. Nadat de actuator een slag van minstens 5 mm heeft gemaakt, accepteert de motor bij een stilstand als gevolg van het bereiken van een obstakel geen opdracht in dezelfde bewegingsrichting. De actuator mag niet worden geïnstalleerd bij een slag die kleiner is dan 2 cm.
(SLO) Aktuator deluje v nasprotju s koncem poti za zapiranje in se zaustavi pri odpiranju na kurzorju za uravnavanje drsne poti. Svetujemo vam, da vedno dosežete položaj konca teka, da bi dokončali samoučenje teka poti. Če aktivatorju prekinete napajanje, preden ta naredi vsaj 5 mm (glede na položaj konca poti), motor ne sprejme ukaza za premik v nasprotno smer. Ko aktivator naredi pot vsaj 5 mm, v primeru zaustavitve zaradi ovire motor ne sprejme ukaza za premik v isto smer. Aktivator se ne sme nameščati za poti, krajše od 2 cm.
(CZ) Akční člen pracuje jako doraz na koncovém spínači zavírání a při otevírání se zastavuje na kurzoru nastavení dráhy. Doporučuje se pokaždé dosáhnout polohy koncového spínače za účelem dokončení samonačítání dráhy. V případě odpojení napájení akčního členu dříve, než ujel nejméně dráhu 5 mm (vůči polohám koncových spínačů), motor nepřijme příkaz na ovládání v opačném směru. Poté, co akční člen ujel dráhu nejméně 5 mm, v případě zastavení způsobeného dosažením překážky motor nepřijme příkaz pro ovládání ve stejném směru. Akční člen nesmí být instalován pro činnost s dráhami kratšími než 2 cm.
(GR) Ο εφαρμοστήρας λειτουργεί σε αντίθεση επί του τερματικό πορείας κλεισίματος και ακινητοποιείται στο άνοιγμα πάνω στο δρομέα ρύθμισης πορείας. Συστήνεται πάντα η προσέγγιση των θέσεων τέρματος πορείας για να ολοκληρώνεται η αυτόματη εκμάθηση της πορείας. Στην περίπτωση κατά την οποία αφαιρείται η τροφοδοσία στον εφαρμοστήρα πρωτού αυτό εκτελέσει μία πορεία ελάχιστη 5 mm (σε σχέση με τις θέσεις τέρματος πορείας), ο κινητήρας δεν αποδέχεται διαταγή ελιγμού στην αντίθεση κατεύθυνση. Εφόσον ο εφαρμοστήρας εκτελέσει ελάχιστη πορεία 5 mm, σε περίπτωση ακινητοποίησης που οφείλεται στην προσέγγιση ενός εμποδίου, ο κινητήρας δεν αποδέχεται διαταγή στην ίδια με το κινητήρα κατεύθυνση ελιγμού. Ο εφαρμοστήρας δεν πρέπει να εγκαταστεθεί για λειτουργίας με πορείες κατώτερες των 2 cm.
(SA) يعمل محرك التشغيل على العكس على نهاية مسار الغلق ويتوقف عند الفتح على مؤشر ضبط المسار. يُنصح بالوصول دائمًا إلى أوضاع نهاية المسار لاستكمال عملية التعلم الذاتي للمسار. في حالة انقطاع التغذية عن محرك التشغيل قبل أن يقوم بالتحرك 5 مم على الأقل (بالنسبة لأوضاع نهاية المسار)، لا يقبل المحرك أمر القيام بمناورة في اتجاه معاكس. بعد أن يقوم محرك التشغيل بالتحرك 5 مم على الأقل، في حالة التوقف بسبب الوصول إلى عائق، لا يقبل المحرك أمر القيام بمناورة في نفس الاتجاه. لا يجب تركيب محرك التشغيل للتشغيل مع مسارات أقل من 2 سم.

(I) ISTRUZIONI PER L'ALLACCIAMENTO ALLA RETE ELETTRICA (GB) INSTRUCTIONS FOR CONNECTING TO THE ELECTRIC NETWORK (F) INSTRUCTIONS POUR LE BRANCHEMENT SUR LE SECTEUR ELECTRIQUE (D) ANLEITUNG FÜR DEN ANSCHLUSS AN DAS STROMNETZ (E) INSTRUCCIONES PARA LA CONEXIÓN A LA RED ELÉCTRICA (P) INSTRUÇÕES PARA A LIGAÇÃO À REDE DE ALIMENTAÇÃO ELÉCTRICA (H) INSTRUCTIES VOOR DE AANSLUITING OP HET ELEKTRICITEITSNET (NL) UTASÍTÁSOK AZ ELEKTROMOS HÁLÓZATRA KAPCSOLÁSHOZ (SLO) NAVODILA ZA PRIKLJUČITEV NA ELEKTRIČNO MREŽO (CZ) INSTRUKCE PRO ZAPOJENÍ DO ELEKTRICKÉ SÍTĚ (GR) ΟΔΗΓΙΕΣ ΓΙΑ ΣΥΝΔΕΣΗ ΣΤΟ ΗΛΕΚΤΡΙΚΟ ΔΙΚΤΥΟ (SA) تعليمات للتوصيل بالشبكة الكهربائية

A- (I) Conduttori sezione minima 1 mm² e comunque con sezione adeguata al carico elettrico ed alla lunghezza della linea. (GB) Conductors with minimum section of 1 mm² and in any case with a section suited to the electric load and length of the line. (F) Conducteurs d'une section minimale de 1 mm² et de toute façon ayant une section adéquate à la charge électrique et à la longueur de la ligne. (D) Leiter mit Mindestquerschnitt 1 mm² und in jedem Falle mit geeignetem Querschnitt für die elektrische Last und die Leitungslänge. (E) Conductores sección mínima 1 mm² y, en todo caso, con sección adecuada a la carga eléctrica y a la longitud de la línea. (P) Condutores com uma secção mínima de 1 mm² ou sempre com uma secção adequada à carga eléctrica e ao comprimento da linha. (H) Stroomdraden minimale doorsnede 1 mm² en in elk geval met een geschikte doorsnede voor de stroombelasting en de lengte van de kabel. (NL) Minimum 1 mm² átmérőjű vezetékhuzalok, melyeknek átmérője mindenesetre megfelel az elektromos terhelésnek és a vezeték hosszának. (SLO) Prevodniki premera min. 1 mm² oziroma takega premera, da bo ustrezal električni obremenitvi in dolžini linije. (CZ) Vodiče o minimálním průřezu 1 mm² nebo o průřezu, který odpovídá elektrickému zatížení a délce vedení. (GR) Αγωγοί ελάχιστης τομής 1 mm² και ωστόσο με κατάλληλη τομή στο ηλεκτρικό φορτίο και το μήκος της γραμμής.
(SA) موصلات مقاسها الأدنى 1 مم² و على أية حال ذات مقاس يتناسب مع الشحنة الكهربائية و طول الخط.

B- (I) Pulsante commutatore bipolare con posizione OFF centrale (a= apre/b= chiude). (GB) Bipolar switch button with mid OFF position (a=opens/b=closes). (F) Poussoir commutateur bipolaire avec position OFF centrale (a = ouverture / b = fermeture). (D) Zweipoliger Umschalter mit zentraler OFF-Position (a= öffnet / b= schließt). (E) Pulsador conmutador bipolar con posición OFF central (a= abre/b= cierra). (P) Botão comutador bipolar com posição OFF central (a= abre/b= fecha). (H) Tweepolige druktoets met centrale OFF-stand (a=openen / b = sluiten). (NL) Bipoláris kapcsoló középső OFF állással (a=nyit-b=zár). (SLO) Bipolarno komutacijsko stikalo s sredinskim položajem OFF (a=odpre/b=zapre). (CZ) Dvoupólový přepínač se středovou pozicí OFF (a= otevře/b= zavře) (GR) Κόμβιο μεταλλαγής διπολικό με θέση OFF κεντρική (a=ανοίγει-b=κλείνει).
(SA) زر عاكس للتيار ثنائي القطب مع الوضع المركزي OFF (a = افتح – b = أغلق).

C- (I) Interruttore generale di alimentazione bipolare con apertura minima dei contatti pari a 3 mm. (GB) Bipolar main power supply switch with minimum contact opening of 3 mm. (F) Interrupteur général d'alimentation bipolaire avec ouverture minimale des contacts correspondant à 3 mm. (D) Zweipoliger Hauptschalter der Versorgung mit Mindestöffnung der Kontakte von 3 mm. (E) Interruptor general de alimentación bipolar con apertura mínima de los contactos igual a 3 mm. (P) Interruptor geral de alimentação bipolar com abertura mínima dos contactos de 3 mm. (H) Tweepolige hoofdschakelaar met minimale afstand tussen de contacten van 3 mm. (NL) Bipoláris táplálású főkapcsoló, az érintkezések közötti minimális rés 3 mm-es. (SLO) Glavno bipolarno stikalo z najmanjšo razdaljo med kontakti 3 mm. (CZ) Hlavní dvoupólový vypínač s minimálním otevřením kontaktů 3 mm (GR) Γενικός διακόπτης τροφοδοσίας διπολικός με ελάχιστο άνοιγμα επαφών 3 mm.
(SA) مفتاح عام للتغذية ثنائي القطب ذو حد أدنى لفتح الاتصالات يعادل 3 مم.

~ / ⎓ (I) Tensione di alimentazione indicata nei dati di targa (GB) Power supply voltage shown on rating plate (F) Tension d'alimentation indiquée sur les coordonnées de la plaque (D) Auf dem Leistungsschild angegebene Versorgungsspannung (E) Tensión de alimentación indicada en la placa de datos (P) Tensão de alimentação indicada nos dados da chapa de identificação (H) Az adattáblán szereplő adatokban megjelölt tápfeszültség (NL) Voedingsspanning aangegeven op het gegevensplaatje. (SLO) Električna napetost je navedena med podatki na tablici (CZ) Přívodní napětí uvedené na identifikačním štítku ovládacího mechanismu (GR) Τάση τροφοδοσίας αναφερόμενη στα στοιχεία της πινακίδας
(SA) شدة التيار الكهربائي موضحة في لوحة البيانات

(I) Contatto di segnalazione senza potenziale (0,5A max) (GB) No-load signalling contact (0.5A max) (F) Contact de signalisation sans potentiel (0,5A maxi) (D) Potentialfreier Anzeigekontakt (0,5A max) (E) Contacto de señalización sin potencial (0,5A máx.) (P) Contacto de sinalização sem potencial (0,5A máx.) (H) Jelző érintkező potenciál nélkül (0,5A max.) (NL) Signaleringscontact zonder potentiaal (0,5A max) (SLO) Javljalni kontakt brez potenciala (0,5A max.) (CZ) Beznapěťový signalizační kontakt (0,5A max) (GR) Επαφή σήμανσης χωρίς δυναμικό (0,5A max)
(SA) اتصال للتنبيه بدون جهد كهربائي

⏚ (I) Terra (GB) Ground (F) Terre (D) Erde (E) Tierra (P) Terra (H) Föld (NL) Aarde (SLO) Ozemljitev (CZ) Zemnící kabel (GR) Γή
(SA) الأرضي.

230V ~

TABELLA COMPARAZIONE CONDUTTORI • CONDUCTORS COMPARATIVE TABLE • TABLEAU COMPARAISON CONDUCTEURS • DREHSTOM- LEITER-VERGLEICHSTABELLE • TABLA COMPARACIÓN CONDUCTORES • TABELA DE COMPARAÇÃO DOS CONDUTORES • VERGELIJKINGSTABEL GELEIDERS • VEZETÉKHUZALOK ÖSSZEHASONLÍTÓ TÁBLÁZAT • PRIMERJALNA TABELA PREVODNIKOV • SROVNÁVACÍ TABULKA VODIČŮ • ΣΥΓΚΡΙΤΙΚΟΣ ΠΙΝΑΚΑΣ ΑΓΩΓΩΝ جدول مقارنة الموصلات

COLORE • COLOR • COULEUR • FARBE • COLOR • COR • KLEUR • SZÍN • COLORE • BARVA • ΧΡΩΜΑ • الأزرق	NUMERO • NUMBER • NOMBRE • NUMMER • NÚMERO • NÚMERO • NUMMER • SZÁM • ŠTEVILKA • ČÍSLO • ΑΡΙΘΜΟΣ • الرقم	SEGNALE • SIGNAL • SIGNAL • SIGNAL • SEÑAL • SINAL • SIGNAAL • JELZÉS • SIGNAL • SIGNÁL • ΣΗΜΑ • إشارة
Blu • Blue • Bleu • Blau • Azul • Azul Blauw • Kék • Modra • Modrá • Μπλέ • اللون	1	Comune • Common • Commun • Gemeinsame Leitung • Común • Comum • Gemeenschappelijk • Közös • Skupen • Společný kabel • Κοινό • عام
Nero • Black • Noir • Schwarz • Negro • Preto • Zwart • Fekete • Černá • Črna • Μαύρο • الأسود	2	Chiude • Closes • Fermeture • Schließt • Cierra • Fecha • Sluiten • Zár • Zapre • Zavře • Κλείνει • أغلق
Marrone • Brown • Marron • Braun • Marrón • Castanho • Bruin • Barna • Hnědá • Rjava • Καφέ • البني	3	Apre • Opens • Ouverture • Öffnet • Abre • Abre • Openen • Nyit • Odpre • Otevře • Ανοίγει • افتح
Giallo/Verde • Yellow/Green • Jaune/Vert • Gelb/Grün • Amarillo/Verde • Amarelo/Verde • Geel/Groen • Sárga/Zöld • Rumena/Zelena • Žlutá/Zelená• Κίτρινο/Πράσινο • الأصفر/الأخضر	⏚	Terra • Ground • Terre • Erde • Tierra • Terra • Aarde • Föld • Ozemljitev • Zemnící kabel • Γή • أرضي

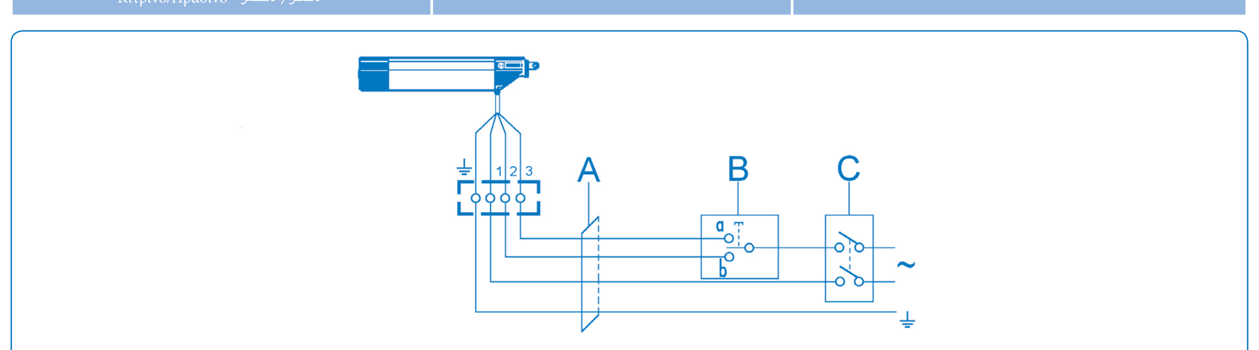

(I) Collegamento singolo (GB) Single connection (F) Branchement individuel (D) Einzel-Anschluss (E) Conexión única (P) Ligação individual (H) Egyetlen csatlakoztatás (NL) Posamična povezava (SLO) Zapojení jednoho ovládacího mechanismu (CZ) Collegamento singolo (GR) Μονή σύνδεση
(SA) التوصيل الأحادي

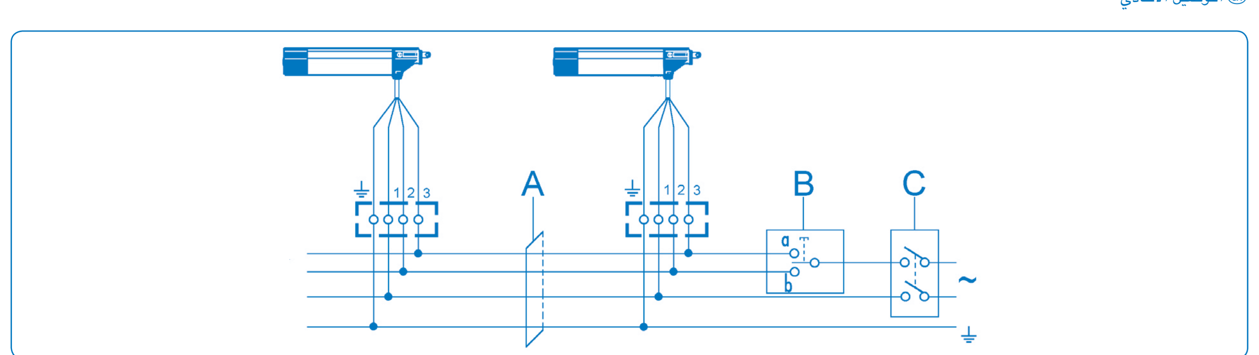

(I) Collegamento di più attuatori (GB) Connection of more than one actuator (F) Branchement de plusieurs vérins (D) Anschluss mehrerer Antriebe (E) Conexión de varios servomotores (P) Ligação de diversos actuadores (H) Több működtető szerkezet csatlakoztatás (NL) Aansluiting van één actuator (SLO) Povezava več regulacijskih mehanizmov (CZ) Zapojení více ovládacích mechanismů (GR) Σύνδεση πολλών εφαρμοστήρων
(SA) توصيل أكثر من محرك تبديل

(I) VERSIONI SPECIALI (GB) SPECIAL VERSIONS (F) VERSIONS SPECIALES (D) SONDERAUSFÜHRUNGEN (E) VERSIONES ESPECIALES (P) VERSÕES ESPECIAIS (H) SPECIÁLIS VÁLTOZATOK (NL) SPECIALE UITVOERINGEN (SLO) POSEBNE IZVEDBE (CZ) SPECIÁLNÍ VERZE (GR) ΕΙΔΙΚΕΣ ΑΠΟΔΟΣΕΙΣ (SA) قصاخ تلايدوم

230V ~

TABELLA COMPARAZIONE CONDUTTORI • CONDUCTORS COMPARATIVE TABLE • TABLEAU COMPARAISON CONDUCTEURS • DREHSTOM- LEITER-VERGLEICHSTABELLE • TABLA COMPARACIÓN CONDUCTORES • TABELA DE COMPARAÇÃO DOS CONDUTORES • VERGELIJKINGSTABEL GELEIDERS • VEZETÉKHUZALOK ÖSSZEHASONLÍTÓ TÁBLÁZAT • PRIMERJALNA TABELA PREVODNIKOV • SROVNÁVACÍ TABULKA VODIČŮ • ΣΥΓΚΡΙΤΙΚΟΣ ΠΙΝΑΚΑΣ ΑΓΩΓΩΝ جدول مقارنة الموصلات

COLORE • COLOR • COULEUR • FARBE • COLOR • COR • KLEUR • SZÍN • COLORE • BARVA • ΧΡΩΜΑ • الأزرق	NUMERO • NUMBER • NOMBRE • NUMMER • NÚMERO • NÚMERO • NUMMER • SZÁM • ŠTEVILKA • ČÍSLO • ΑΡΙΘΜΟΣ • الرقم	SEGNALE • SIGNAL • SIGNAL • SIGNAL • SEÑAL • SINAL • SIGNAAL • JELZÉS • SIGNAL • SIGNÁL • ΣΗΜΑ • إشارة
Blu • Blue • Bleu • Blau • Azul • Azul Blauw • Kék • Modra • Modrá • Μπλέ • اللون	1	Comune • Common • Commun • Gemeinsame Leitung • Común • Comum • Gemeenschappelijk • Közös • Skupen • Společný kabel • Κοινό • عام
Nero • Black • Noir • Schwarz • Negro • Preto • Zwart • Fekete • Černá • Črna • Μαύρο • الأسود	2	Chiude • Closes • Fermeture • Schließt • Cierra • Fecha • Sluiten • Zár • Zapre • Zavře • Κλείνει • أغلق
Marrone • Brown • Marron • Braun • Marrón • Castanho • Bruin • Barna • Hnědá • Rjava • Καφέ • البني	3	Apre • Opens • Ouverture • Öffnet • Abre • Abre • Openen • Nyit • Odpre • Otevře • Ανοίγει • افتح
Bianco • White • Blanc • Weiß • Blanco • Branco • Wit • Fehér • Bílá • Bela • Λευκό • الأبيض	4	Segnalazione • Signalling • Signalisation • Anzeige • Señalización • Sinalização • Signalering • Jelzés • Javljanje • Signalizace • Σήμανση • تنبيه
Rosso • Red • Rouge • Rot • Rojo • Vermelho • Rood • Vörös • Červená • Rdeča • Κόκκινο • الأحمر	5	Segnalazione • Signalling • Signalisation • Anzeige • Señalización • Sinalização • Signalering • Jelzés • Javljanje • Signalizace • Σήμανση • تنبيه
Grigio • Grey • Gris • Grau • Gris • Cinzento • Szürke • Grijs • Siva • Šedá • Γκρί • رمادي	6	Sincronismo • Synchronism • Synchronisme • Synchroneinrichtung • Sincronismo • Sincronização • Szinkronizmus • Synchronisme • Sinhronizem • Synchronizace • Συγχρονισμός • التزامن
Viola • Purple • Violet • Violett • Violeta • Violeta • Lila • Paars • Vijoličasta • Fialov • Μοβ • الأخضر	7	Sincronismo • Synchronism • Synchronisme • Synchroneinrichtung • Sincronismo • Sincronização • Szinkronizmus • Synchronisme • Sinhronizem • Synchronizace • Συγχρονισμός • التزامن
Giallo/Verde • Yellow/Green • Jaune/Vert • Gelb/Grün • Amarillo/Verde • Amarelo/Verde • Geel/Groen • Sárga/Zöld • Rumena/Zelena • Žlutá/Zelená• Κίτρινο/Πράσινο • الأصفر/الأخضر	⏚	Terra • Ground • Terre • Erde • Tierra • Terra • Aarde • Föld • Ozemljitev • Zemnící kabel • Γή • أرضي

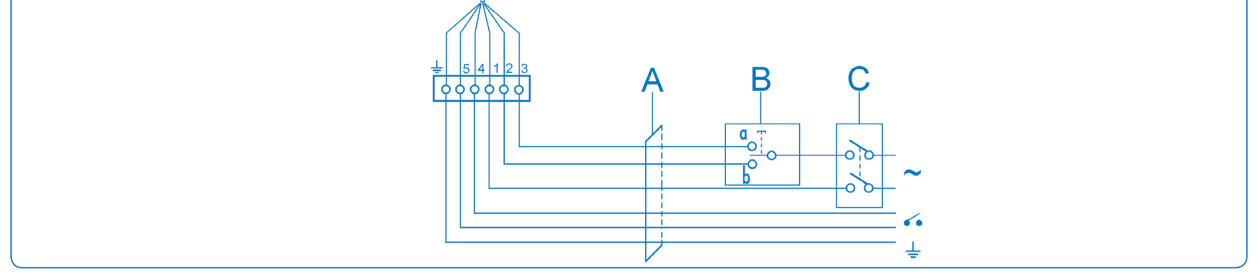

(I) Collegamento di un attuatore con segnalazione (GB) Connection of one actuator with signalling (F) Branchement d'un vérin avec signalisation (D) Anschluss eines Antriebs mit Anzeige (E) Conexión de un servomotor con señalización (P) Ligação de um actuador com sinalização (H) Egy jelzéssel ellátott működtető szerkezet csatlakoztatása (NL) Aansluiting van één actuator met signalering (SLO) Posamična povezava enega regulacijskega mehanizma z javljalnikom (CZ) Zapojení jednoho ovládacího mechanismu se signalizací (GR) Σύνδεση ενός εφαρμοστήρα με σήμανση
(SA) توصيل محرك تبديل مزود بإشارات تنبيه

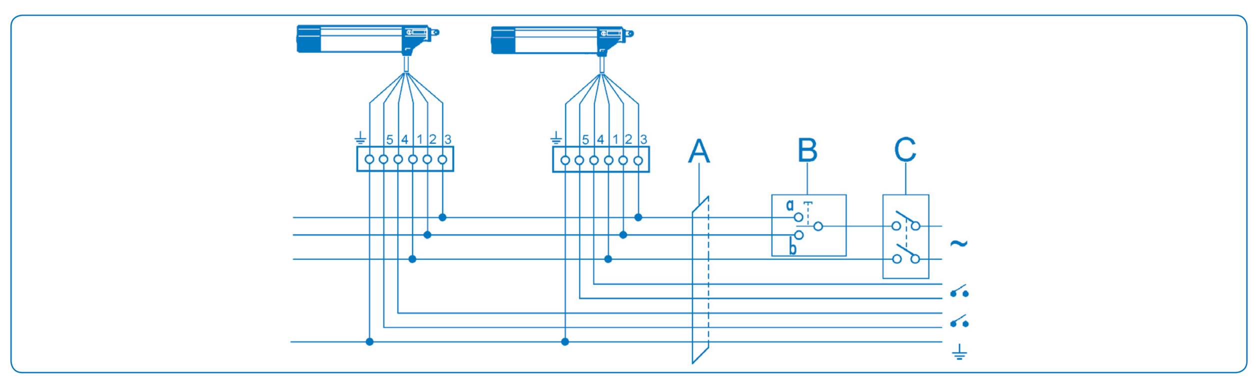

(I) Collegamento di più attuatori con segnalazione (GB) Connection of more than one actuator with signalling (F) Branchement de plusieurs vérins avec signalisation (D) Anschluss mehrerer Antriebe mit Anzeige (E) Conexión de varios servomotores con señalización (P) Ligação de diversos actuadores com sinalização (H) Több jelzéssel ellátott működtető szerkezet csatlakoztatása (SLO) Aansluiting van meerdere actuatoren met signalering (NL) Povezava več regulacijskih mehanizmov z javljalnikom (CZ) Zapojení více ovládacích mechanismů se signalizací (GR) Σύνδεση πολλών εφαρμοστήρων με σήμανση
(SA) توصيل أكثر من محرك تبديل مزود بإشارات تنبيه

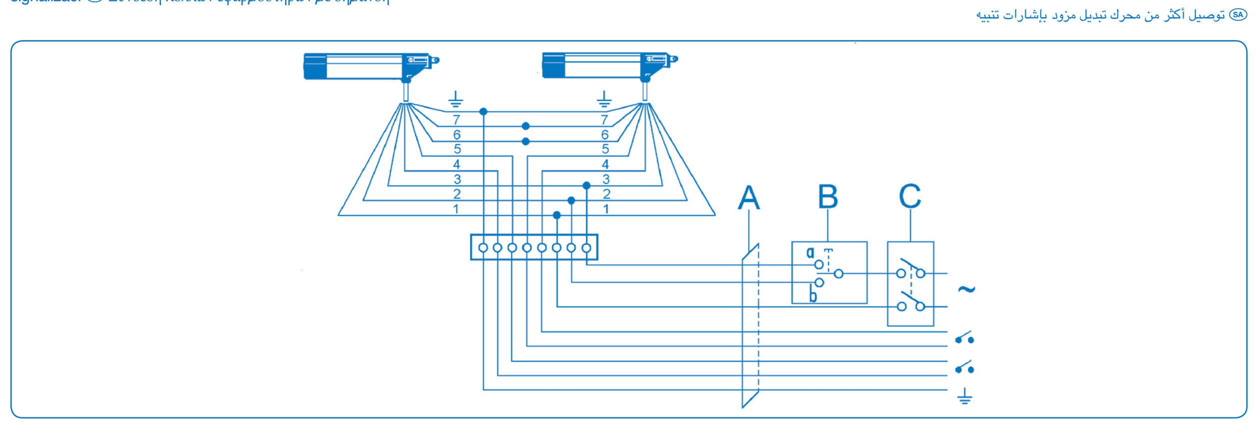

(I) Collegamento di due attuatori con segnalazione e sincronismo (GB) Connection of two actuators with signalling and timing (F) Branchement de deux vérins avec signalisation e synchronisme (D) Anschluss von zwei Antrieben mit Anzeige und Synchroneinrichtung (E) Conexión de dos servomotores con señalización y sincronismo (P) Ligação de dois actuadores com sinalização e sincronismo (H) Két, jelzéssel és szinkronizmussal ellátott működtető szerkezet csatlakoztatása (NL) Aansluiting van twee actuatoren met signalering en synchronisme (SLO) Povezava dveh regulacijskih mehanizmov in sinhronizma (CZ) Zapojení více ovládacích mechanismů se signalizací a synchronismem (GR) Σύνδεση δύο εφαρμοστήρων με σήμανση και συγχρονισμός
(SA) توصيل محركي تبديل مزودين بإشارات تنبيه و وحدة تزامن

(I) **VERSIONI 230V CON SEGNALAZIONE:** A stelo completamente rientrato, il motore fornisce una segnalazione di chiusura solo quando alimentato (contatto NA fra i conduttori Bianco N°4 e Rosso N°5 - segnalazione in chiusura I max =1A, cosfi=1).
VERSIONI 230V CON SINCRONISMO DI BLOCCO (PER INSTALLAZIONE DI 2 ATTUATORI SULLO STESSO SERRAMENTO): collegando i conduttori Grigio N°6 e Viola N°7 di due attuatori montati sullo stesso serramento, in caso di arresto per anomalia di uno dei 2 motori, si avrà il blocco automatico anche del secondo attuatore.
(GB) **230V VERSIONS WITH SIGNALLING:** With the rod completely in, the motor provides a closing signalling only when powered (NO contact between conductors White No. 4 and Red No. 5 – closing signalling I max =1A, power factor =1).
230V VERSIONS WITH STOP SYNCHRONISM (FOR INSTALLATION OF 2 ACTUATORS ON THE SAME WINDOW): by connecting conductors Grey No. 6 and Purple No. 7 of two actuators mounted on the same window, if one of the two motors stops due to a failure, the second actuator automatically stops as well.
(F) **VERSIONS 230V AVEC SIGNALISATION :** La tige tout à fait rentrée, le moteur fournit une signalisation de fermeture (contact NO entre les conducteurs Blanc N° 4 et Rouge N°5 – signalisation à la fermeture I maxi =1A cosfi=1), exclusivement si alimenté.
VERSIONS 230V AVEC SYNCHRONISME DE BLOCAGE (POUR INSTALLATION DE 2 VERINS SUR LA MEME MENUISERIE) : en connectant les conducteurs Gris N°6 et Violet N°7 de deux vérins montés sur la même menuiserie, en cas d'arrêt par suite d'une anomalie de l'un des 2 moteurs, se produira le blocage automatique même du second vérin.
(D) **VERSIONEN 230V MIT ANZEIGE:** Bei vollständig eingefahrenem Schaft zeigt der Motor eine Anzeige Schließung (Arbeitskontakt zwischen dem weißen Leiter Nr. 4 und dem roten Leiter Nr. 5 - Anzeige in Schließung I max. 1A cosfi = 1) nur dann an, wenn er versorgt wird.
VERSIONEN 230V MIT SPERR-SYNCHRONEINRICHTUNG (FÜR DIE INSTALLATION VON 2 ANTRIEBEN AUF DEM SELBEN FENSTER): Werden die Leiter Grau Nr. 6 und Violett Nr. 7 zweier auf dem selben Fenster montierter Antriebe angeschlossen, erfolgt bei einer Störung eines der beiden Motoren auch die automatische Blockierung des zweiten Antriebes.
(E) **VERSIONES 230V CON SEÑALIZACIÓN:** Con el vástago completamente dentro, el motor proporciona una señalización de cierre sólo cuando está alimentado (contacto NA entre los conductores Blanco N°4 y Rojo N°5 - señalización en cierre I máx. =1A, cosfi=1).
VERSIONES 230V CON SINCRONISMO DE BLOQUEO (PARA LA INSTALACIÓN DE 2 SERVOMOTORES EN EL MISMO CERRAMIENTO): conectando los conductores Gris N°6 y Violeta N°7 de dos servomotores montados en el mismo cerramiento, en caso de parada por anomalía de uno de los 2 motores, también se producirá el bloqueo automático del segundo servomotor.
(P) **VERSÕES A 230V COM SINALIZAÇÃO:** Com o êmbolo completamente recuado, o motor só dá uma sinalização de fecho quando está alimentado (contacto NA entre os condutores Branco N.º 4 e Vermelho N.º 5 - sinalização em fecho I máx. =1A, cosfi=1).
VERSÕES A 230V COM SINCRONIZAÇÃO DE BLOQUEIO (PARA A INSTALAÇÃO DE 2 ACTUADORES NA MESMA JANELA): ligando os condutores Cinzento N.º 6 e Violeta N.º 7, de dois actuadores montados na mesma janela, em caso de paragem por anomalia de um dei os 2 motores, obtém-se também o bloqueio automático do segundo actuador.
(H) **JELZÉSSEL ELLÁTOTT 230 V-OS VÁLTOZATOK:** Teljesen visszament rúdnál a motor csak akkor küld zárás jelet, ha táplálás alatt van (rendszerint nyitott érintkezés, mely a 4. sz. fehér huzal és az 5. sz. vörös huzal között van - zárás jel I max =1A cosfi = 1)
230V-OS VÁLTOZATOK BLOKKOLÁSI SZINKRONIZMUSSAL (UGYANARRA AZ ABLAKRA 2 MŰKÖDTETŐ SZERKEZET FELSZERELÉSE): az ugyanarra az ablakra szerelt két működtető szerkezet szürke 6. és a lila 7. huzalát csatlakoztatva a 2 motor egyikének rendellenesség okozta leállása miatt automatikusan leáll a második működtető szerkezet is.
(NL) **UITVOERINGEN 230V MET SIGNALERING:** Bij volledig ingeschoven stang, signaleert de motor alleen een sluiting als hij wordt gevoed (NO-contact tussen de witte ader nr. 4 en de rode ader nr. 5 – signalering tijdens sluiting I max 1A cosfi = 1).
UITVOERINGEN 230V MET STOPSYNCHRONISATIE (VOOR DE INSTALLATIE VAN 2 ACTUATOREN OP HETZELFDE RAAM): door de grijze ader nr. 6 en de paarse ader nr. 7 van twee actuatoren die op hetzelfde raam zijn gemonteerd aan te sluiten, zal ook de tweede actuator automatisch worden geblokkeerd als één van de 2 motoren vanwege een storing wordt gestopt.
(SLO) **ZA RAZLIČICE Z 230 V S SIGNALIZACIJO:** Ko je drog popolnoma uvlečen, motor odda signal za zapiranje, samo ko je pod napajanjem (kontakt NA med belim kablom št. 4 in rdečim kablom št. 5 - signalizacija med zapiranjem I maks 1A cosfi = 1).
RAZLIČICE 230 V S SINHRONIZMOM ZA ZAUSTAVLJANJE (ZA NAMEŠČANJE 2 AKTIVATORJEV NA ISTO ZAPIRALO): ko povežete sivi kabel št. 6 in vijoličasti kabel št. 7 obeh aktivatorjev, nameščenih na isto zapiralo, bo v primeru zaustavitve zaradi napake na enem od motorjev prišlo do samodejne blokade tudi drugega aktivatorja.
(CZ) **VERZE 230V SE SIGNALIZACÍ:** Při zcela zasunutém ozubeném dříku motor dodává signalizaci zavření pouze tehdy, když je pod napětím (spínací kontakt mezi bílým vodičem č. 4 a červeným vodičem č. 5 – signalizace při zavření I max 1A cosfi = 1).
VERZE 230V SE SYNCHRONIZACÍ ZABLOKOVÁNÍ (PRO INSTALACI 2 AKČNÍCH ČLENŮ NA STEJNÉM KOVÁNÍ): Při zapojení šedého vodiče č. 6 a fialového vodiče č. 7 dvou akčních členů namontovaných na stejném kování dojde v případě zastavení jednoho ze 2 motorů následkem poruchy i k automatickému zablokování druhého akčního členu.
(GR) **ΕΚΔΟΣΕΙΣ 230V ΜΕ ΣΗΜΑΝΣΗ:** Με τον άξονα να έχει επανέρθει τελείως, ο κινητήρας παρέχει σήμανση κλεισίματος μόνο όταν τροφοδοτείται (επαφή NA μεταξύ αγωγού Λευκού αρ.4 και Κόκκινου αρ.5 – σήμανση στο κλείσιμο I max =1A, cosfi=1).
ΕΚΔΟΣΕΙΣ 230V ΜΕ ΣΥΓΧΡΟΝΙΣΜΟ ΑΚΙΝΗΤΟΠΟΙΗΣΗΣ (ΓΙΑ ΕΓΚΑΤΑΣΤΑΣΗ 2 ΕΦΑΡΜΟΣΤΗΡΩΝ ΣΤΟ ΙΔΙΟ ΚΟΥΦΩΜΑ): συνδέοντας τους αγωγούς Γκρι αρ.6 και Μοβ αρ.7 δύο εφαρμοστήρων εγκατεστημένων στο ίδιο κούφωμα, σε περίπτωση ακινητοποίησης ενός εκ των δύο κινητήρων, θα υπάρξει αυτόματη ακινητοποίηση και του δεύτερου εφαρμοστήρα.
(SA) **الموديلات العاملة بجهد 230 فولت مع التنبيه**: بعد دخول الدعامة بالكامل، يقوم المحرك بالتنبيه إلى الغلق إذا تمت تغذيته فقط (دائرة اتصال NA بين الموصل الأبيض رقم 4 والموصل الأحمر رقم 5 – التنبيه عند الغلق بأقصى تيار = 1 أمبير، معامل الجهد في تيار متناوب = 1 COSFI).
الموديلات العاملة بجهد 230 فولت بتزامن غلق (لتركيب 2 محرك تشغيل على نفس وحدة الغلق): بتوصيل الموصل الرمادي رقم 6 والموصل البنفسجي رقم 7 لمحركين تشغيل تم تركيبهما على نفس وحدة الغلق، في حالة التوقف بسبب عطل أحد المحركين، سوف يحدث الغلق الأوتوماتيكي أيضًا لمحرك التشغيل الثاني.

(I) RESET (GB) RESET (F) RAZ (D) RESET (E) REAJUSTE (P) RESET (H) RESET (NL) RESET (SLO) PONASTAVLJANJE (CZ) RESET (GR) RESET (SA) إعادة التشغيل

(I) Nel caso in cui l'attuatore debba essere spostato dalla sua installazione originaria o qualora si desideri modificare la corsa, si consiglia di eseguire un reset operando la seguente procedura:
collegare i conduttori Nero N°2 e Marrone N°3 con la fase dell'alimentazione, ed il conduttore Blu N°1 sul neutro dell'alimentazione. Alimentare l'attuatore per 5 secondi; l'attuatore fornirà un feedback di conferma dell'avvenuto reset con un breve movimento in entrambi i sensi. Attenzione: Fare rientrare lo stelo completamente prima di ricominciare il normale utilizzo dell'attuatore.
(GB) If the actuator has to be moved from its original installation position or if the stroke is to be changed, we suggest you perform a reset according to the following procedure:
connect conductors Black No. 2 and Brown No. 2 to the power supply phase, and conductor Blue No.1 to the power supply neutral. Power the actuator for 5 seconds; the actuator provides a feedback to confirm the reset was successful with a short movement in both directions. Warning: Move the rod back in completely before reusing the actuator as normal.
(F) Au cas où le vérin devrait être déplacé de son installation d'origine ou au cas où l'on souhaiterait modifier la course, il est conseillé de faire un RAZ, en agissant comme suit:
connecter les conducteurs Noir N°2 et Marron N°3 à la phase de l'alimentation et le conducteur Bleu N°1 au neutre de l'alimentation. Alimenter le vérin pendant 5 secondes; le vérin fournira une rétroaction de confirmation du RAZ effectué par un petit mouvement dans les deux sens. Attention: Faire rentrer la tige complètement avant de reprendre l'emploi courant du vérin.
(D) Wird der Antrieb aus seiner ursprünglichen Installationsposition versetzt oder soll der Lauf verändert werden, wird empfohlen, diesen folgendermaßen zurückzusetzen:
den schwarzen Leiter Nr. 2 und den braunen Leiter Nr. 3 an die Versorgungsphase und den blauen Leiter Nr. 1 an den Nullleiter der Versorgung anschließen. Den Antrieb für einen Zeitraum von 5 Sekunden versorgen. Der Antrieb stellt mit einer kurzen Bewegung in beide Richtungen ein Bestätigungs-Feedback des erfolgten Resets bereit. Achtung: Bevor der normale Betrieb des Antriebs wieder aufgenommen wird, muss der Schaft vollständig eingefahren werden.
(E) Si el servomotor debe moverse de su posición original o si se quiere modificar la carrera, se aconseja realizar un restablecimiento procediendo del siguiente modo:
Conectar los conductores Negro N°2 y Marrón N°3 con la fase de la alimentación, y el conductor Azul N°1 en el neutro de la alimentación. Alimentar el servomotor durante 5 segundos; el servomotor proporcionará un feedback para confirmar que se ha realizado el restablecimiento con un breve movimiento en ambas direcciones. Atención: el vástago ha de estar completamente dentro antes de reanudar el funcionamiento normal del servomotor.
(P) No caso em que o actuador deva ser deslocado da sua instalação inicial, ou cãs se deseje modificar o percurso, aconselha-se a execução de um reset, procedendo do modo seguinte:
ligar os condutores Preto N.º 2 e Castanho N.º 3 à fase da alimentação, e o condutor Azul N.º 1 no neutro da alimentação. Alimentar o actuador por 5 segundos; o actuador fornecerá um feedback de confirmação do reset efectuado com um pequeno movimento em ambos os sentidos. Atenção: Fazer entrar completamente o êmbolo antes de recomeçar a utilização normal do actuador.
(H) Abban az esetben, ha a működtető szerkezetet esetleg áthelyezik az eredeti felszerelési helyéről vagy pedig a löketet kívánja módosítani, reset elvégzését tanácsoljuk a következő eljárással:
csatlakoztassa a 2.sz. fekete huzalt és a 3. sz. barna huzalt a táplálás fázishoz, és az 1 sz. kék huzalt a táplálás nullavezetékéhez. Táplálja a működtető szerkezetet 5 másodpercig; a működtető szerkezet megerősítő visszajelzést ad a megtörtént resetről mindkét irányba történő rövid elmozdulásával. Figyelem: Teljesen engedje vissza a rudat, mielőtt belekezd a működtető szerkezet rendes használatába.
(NL) Als de actuator uit zijn oorspronkelijke installatieplaats moet worden gehaald of als u de slag wilt wijzigen, is het raadzaam om als volgt een reset uit te voeren:
sluit de zwarte ader nr. 2 en de bruine ader nr. 3 op de fase van de voeding aan en de blauwe ader nr. 1 op de nuldraad van de voeding. Voed de actuator gedurende 5 seconden, de actuator bevestigt dat de reset heeft plaatsgevonden met een korte beweging in beide richtingen. Let op: schuif de stang volledig in, voordat u het normale gebruik van de actuator hervat.
(SLO) Če je treba aktivator premakniti iz originalne namestitve ali če hočete spremeniti dolžino poti, vam svetujemo, da izvedete ponastavljanje z naslednjim postopkom:
povežite črni kabel št. 2 in rjavi kabel št. 3 s fazo napajanja, modri kabel št. 1 pa z ničlo napajanja. Aktivator 5 sekund napajajte; aktivator bo sprožil potrditveno povratno informacijo o izvedeni ponastavitvi s kratkim premikom v obe smeri. Opozorilo: Drog naj se popolnoma uvleče, preden začnete spet uporabljati aktivator kot običajno.
(CZ) V případě, že by se měl akční člen přesunout ze své původní počáteční polohy, nebo když si přejete provést změnu nastavení dráhy, doporučuje se provést vynulování, a to následovně:
Připojte černý vodič č. 2 a hnědý vodič č. 3 k fázovému vodiči napájení a modrý vodič č. 1 k nulovému vodiči napájení. Zapněte napájení akčního členu na dobu 5 sekund; akční člen dodá signál zpětné vazby, potvrzující provedené vynulování prostřednictvím krátkého pohybu v obou směrech. Upozornění: Před zahájením běžného používání akčního členu nechte kompletně zasunout dřík.
(GR) Στην περίπτωση κατά την οποία ο εφαρμοστήρας πρέπει να μετακινηθεί από την αρχική του θέση εγκατάστασης ή εφόσον επιθυμείται η τροποποίηση της πορείας, συστήνεται η εκτέλεση ενός reset ενεργώντας σύμφωνα με την παρακάτω διαδικασία: συνδέσατε τους αγωγούς Μαύρο αρ.2 και Καφέ αρ.3 με τη φάση τροφοδοσίας, και τον αγωγό Μπλε αρ.1 στο ουδέτερο της τροφοδοσίας. Τροφοδοτήσατε τον εφαρμοστήρα για 5 δευτερόλεπτα· ο εφαρμοστήρας παρέχει ένα feedback επιβεβαίωσης του εκτελεσμένου reset με μία σύντομη κίνηση και στις δύο κατευθύνσεις. Προσοχή: Προβείτε στη ολοκληρωμένη επαναφορά του άξονα προτού αρχίσει ξανά η κανονική χρήση του εφαρμοστήρα.
(SA) في حالة وجوب تحريك محرك التشغيل من موضع تركيبه الأصلي أو في حالة الرغبة في تعديل المسار، يُنصح بالقيام بإعادة ضبط التشغيل بإتباع الإجراء التالي:
قم بتوصيل الموصل الأسود رقم 2 والموصل البني رقم 3 بمرحلة التغذية، والموصل الأزرق رقم 1 على موصل التغذية الحيادي. قم بتغذية محرك التشغيل لمدة 5 ثوانٍ؛ سوف يقوم محرك التشغيل بتأكيد حدوث إعادة ضبط التشغيل بالقيام بحركة قصيرة في كلا الاتجاهين. تنبيه: أدخل الدعامة بالكامل قبل إعادة الاستخدام الطبيعي لمحرك التشغيل.

24V ⎓

TABELLA COMPARAZIONE CONDUTTORI • CONDUCTORS COMPARATIVE TABLE • TABLEAU COMPARAISON CONDUCTEURS • DREHSTOM- LEITER-VERGLEICHSTABELLE • TABLA COMPARACIÓN CONDUCTORES • TABELA DE COMPARAÇÃO DOS CONDUTORES • VERGELIJKINGSTABEL GELEIDERS • VEZETÉKHUZALOK ÖSSZEHASONLÍTÓ TÁBLÁZAT • PRIMERJALNA TABELA PREVODNIKOV • SROVNÁVACÍ TABULKA VODIČŮ • ΣΥΓΚΡΙΤΙΚΟΣ ΠΙΝΑΚΑΣ ΑΓΩΓΩΝ جدول مقارنة الموصلات

COLORE • COLOR • COULEUR • FARBE • COLOR • COR • KLEUR • SZÍN • COLORE • BARVA • ΧΡΩΜΑ • الأزرق	NUMERO • NUMBER • NOMBRE • NUMMER • NÚMERO • NÚMERO • NUMMER • SZÁM • ŠTEVILKA • ČÍSLO • ΑΡΙΘΜΟΣ • الرقم	SEGNALE • SIGNAL • SIGNAL • SIGNAL • SEÑAL • SINAL • SIGNAAL • JELZÉS • SIGNAL • SIGNÁL • ΣΗΜΑ • إشارة
Blu • Blue • Bleu • Blau • Azul • Azul Blauw • Kék • Blu • Modrá • Μπλέ • اللون	1	Alimentazione • Power supply • Alimentation • Versorgung • Alimentación • Alimentação • Voeding • Táplálás • Napajanje • Napájení • Τροφοδοσία • Alimentazione
Marrone • Brown • Marron • Braun • Marrón • Castanho • Bruin • Barna • Hnědá • Rjava • Καφέ • البني	2	Alimentazione • Power supply • Alimentation • Versorgung • Alimentación • Alimentação • Voeding • Táplálás • Napajanje • Napájení • Τροφοδοσία • Alimentazione
Giallo • Yellow • Jaune • Gelb • Amarillo • Amarelo • Geel • Sárga • Rumena • Žlutá • Κίτρινο• الأصفر	3	Reset • Reset • Raz • Reset • Reajuste • Reset • Reset • Reset • Ponastavljanje • Reset • Reset • إعادة التشغي

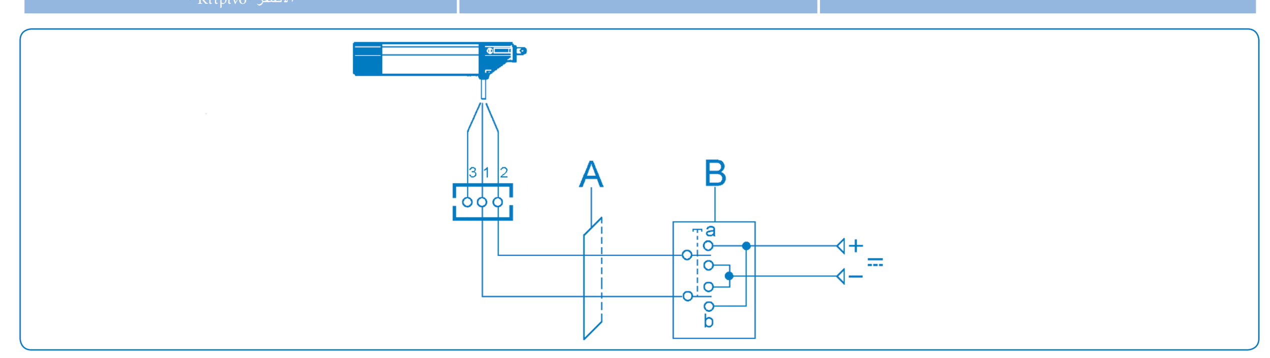

(I) Collegamento singolo (GB) Single connection (F) Branchement individuel (D) Einzel-Anschluss (E) Conexión única (P) Ligação individual (H) Egyetlen csatlakoztatás (NL) Aansluiting van één actuator (SLO) Posamična povezava (CZ) Zapojení jednoho ovládacího mechanismu (GR) Μονή σύνδεση
(SA) التوصيل الأحادي

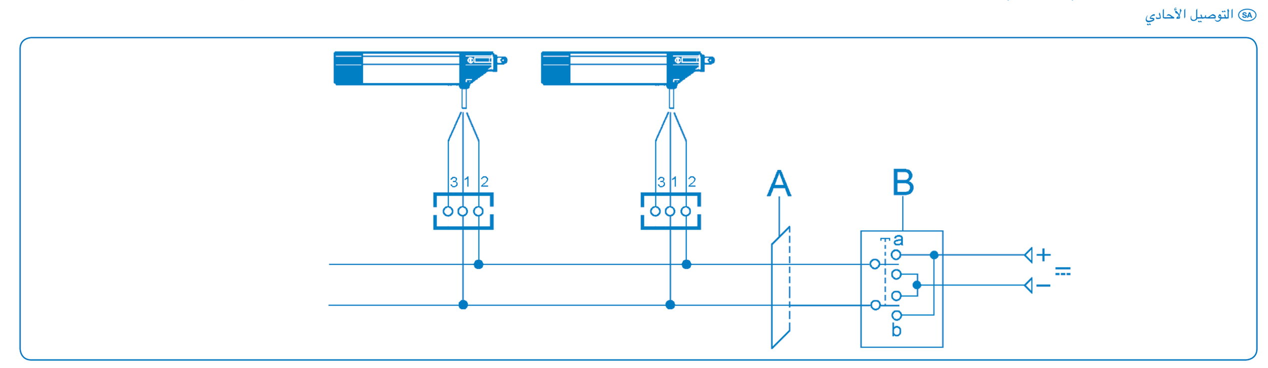

(I) Collegamento di più attuatori (GB) Connection of more than one actuator (F) Branchement de plusieurs vérins (D) Anschluss mehrerer Antriebe (E) Conexión de varios servomotores (P) Ligação de diversos actuadores (H) Több működtető szerkezet csatlakoztatása (SLO) Aansluiting van meerdere actuatoren (NL) Povezava več regulacijskih mehanizmov (CZ) Zapojení více ovládacích mechanismů (GR) Σύνδεση πολλών εφαρμοστήρων
(SA) توصيل أكثر من محرك تبديل

(I) VERSIONI SPECIALI (GB) SPECIAL VERSIONS (F) VERSIONS SPECIALES (D) SONDERAUSFÜHRUNGEN (E) VERSIONES ESPECIALES (P) VERSÕES ESPECIAIS (H) SPECIÁLIS VÁLTOZATOK (NL) SPECIALE UITVOERINGEN (SLO) POSEBNE IZVEDBE (CZ) SPECIÁLNÍ VERZE (GR) ΕΙΔΙΚΕΣ ΑΠΟΔΟΣΕΙΣ (SA) قصاخ تلايدوم

24V ⎓

TABELLA COMPARAZIONE CONDUTTORI • CONDUCTORS COMPARATIVE TABLE • TABLEAU COMPARAISON CONDUCTEURS • DREHSTOM- LEITER-VERGLEICHSTABELLE • TABLA COMPARACIÓN CONDUCTORES • TABELA DE COMPARAÇÃO DOS CONDUTORES • VERGELIJKINGSTABEL GELEIDERS • VEZETÉKHUZALOK ÖSSZEHASONLÍTÓ TÁBLÁZAT • PRIMERJALNA TABELA PREVODNIKOV • SROVNÁVACÍ TABULKA VODIČŮ • ΣΥΓΚΡΙΤΙΚΟΣ ΠΙΝΑΚΑΣ ΑΓΩΓΩΝ جدول مقارنة الموصلات

COLORE • COLOR • COULEUR • FARBE • COLOR • COR • KLEUR • SZÍN • COLORE • BARVA • ΧΡΩΜΑ • الأزرق	NUMERO • NUMBER • NOMBRE • NUMMER • NÚMERO • NÚMERO • NUMMER • SZÁM • ŠTEVILKA • ČÍSLO • ΑΡΙΘΜΟΣ • الرقم	SEGNALE • SIGNAL • SIGNAL • SIGNAL • SEÑAL • SINAL • SIGNAAL • JELZÉS • SIGNAL • SIGNÁL • ΣΗΜΑ • إشارة
Blu • Blue • Bleu • Blau • Azul • Azul Blauw • Kék • Blu • Modrá • Μπλέ • اللون	1	Alimentazione • Power supply • Alimentation • Versorgung • Alimentación • Alimentação • Voeding • Táplálás • Napajanje • Napájení • Τροφοδοσία • Alimentazione
Marrone • Brown • Marron • Braun • Marrón • Castanho • Bruin • Barna • Hnědá • Rjava • Καφέ • البني	2	Alimentazione • Power supply • Alimentation • Versorgung • Alimentación • Alimentação • Voeding • Táplálás • Napajanje • Napájení • Τροφοδοσία • Alimentazione
Nero • Black • Noir • Schwarz • Negro • Preto • Zwart • Fekete • Černá • Črna • Μαύρο • الأسود	3	Reset • Reset • Raz • Reset • Reajuste • Reset • Reset • Reset • Ponastavljanje • Reset • Reset • إعادة التشغي
Bianco • White • Blanc • Weiß • Blanco • Branco • Wit • Fehér • Bílá • Bela • Λευκό • الأبيض	4	Segnalazione • Signalling • Signalisation • Anzeige • Señalización • Sinalização • Signalering • Jelzés • Javljanje • Signalizace • Σήμανση • تنبيه
Rosso • Red • Rouge • Rot • Rojo • Vermelho • Rood • Vörös • Červená • Rdeča • Κόκκινο • الأحمر	5	Segnalazione • Signalling • Signalisation • Anzeige • Señalización • Sinalização • Signalering • Jelzés • Javljanje • Signalizace • Σήμανση • تنبيه
Grigio • Grey • Gris • Grau • Gris • Cinzento • Szürke • Grijs • Siva • Šedá • Γκρί • رمادي	6	Sincronismo • Synchronism • Synchronisme • Synchroneinrichtung • Sincronismo • Sincronização • Szinkronizmus • Synchronisme • Sinhronizem • Synchronizace • Συγχρονισμός • التزامن
Viola • Purple • Violet • Violett • Violeta • Violeta • Lila • Paars • Vijoličasta • Fialov • Μοβ • الأخضر	7	Sincronismo • Synchronism • Synchronisme • Synchroneinrichtung • Sincronismo • Sincronização • Szinkronizmus • Synchronisme • Sinhronizem • Synchronizace • Συγχρονισμός • التزامن

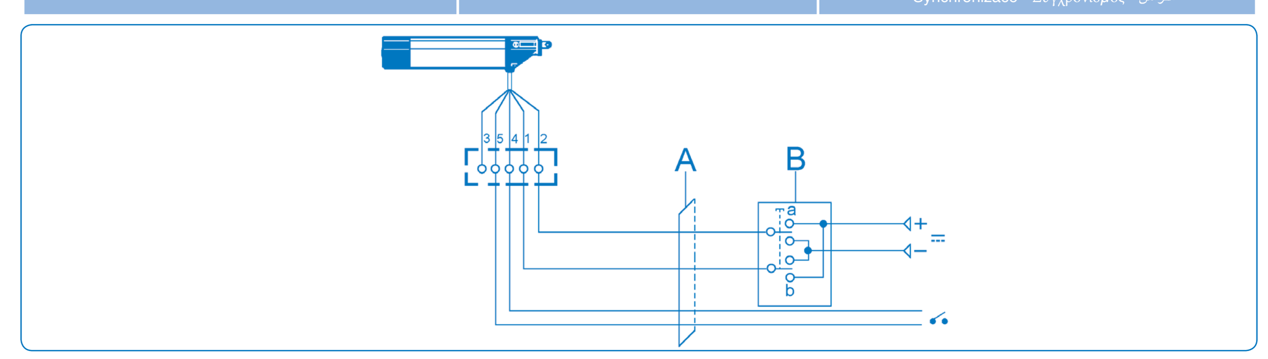

(I) Collegamento di un attuatore con segnalazione (GB) Connection of one actuator with signalling (F) Branchement d'un vérin avec signalisation (D) Anschluss eines Antriebs mit Anzeige (E) Conexión de un servomotor con señalización (P) Ligação de um actuador com sinalização (H) Egy jelzéssel ellátott működtető szerkezet csatlakoztatása (NL) Aansluiting van één actuator met signalering (SLO) Posamična povezava enega regulacijskega mehanizma z javljalnikom (CZ) Zapojení jednoho ovládacího mechanismu se signalizací (GR) Σύνδεση ενός εφαρμοστήρα με σήμανση
(SA) توصيل محرك تبديل مزود بإشارات تنبيه

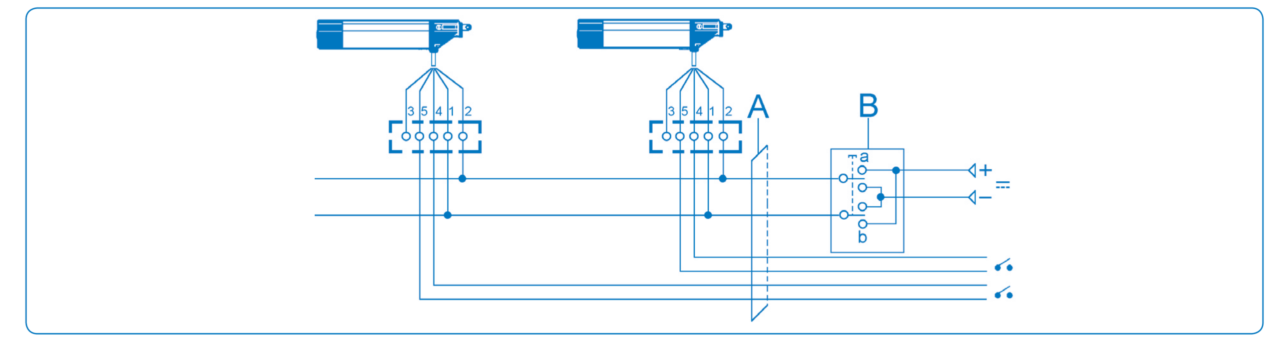

(I) Collegamento di più attuatori con segnalazione (GB) Connection of more than one actuator with signalling (F) Branchement de plusieurs vérins avec signalisation (D) Anschluss mehrerer Antriebe mit Anzeige (E) Conexión de varios servomotores con señalización (P) Ligação de diversos actuadores com sinalização (H) Több jelzéssel ellátott működtető szerkezet csatlakoztatása (SLO) Aansluiting van meerdere actuatoren met signalering (NL) Povezava več regulacijskih mehanizmov z javljalnikom (CZ) Zapojení více ovládacích mechanismů se signalizací (GR) Σύνδεση πολλών εφαρμοστήρων με σήμανση
(SA) توصيل أكثر من محرك تبديل مزودة بإشارات تنبيه

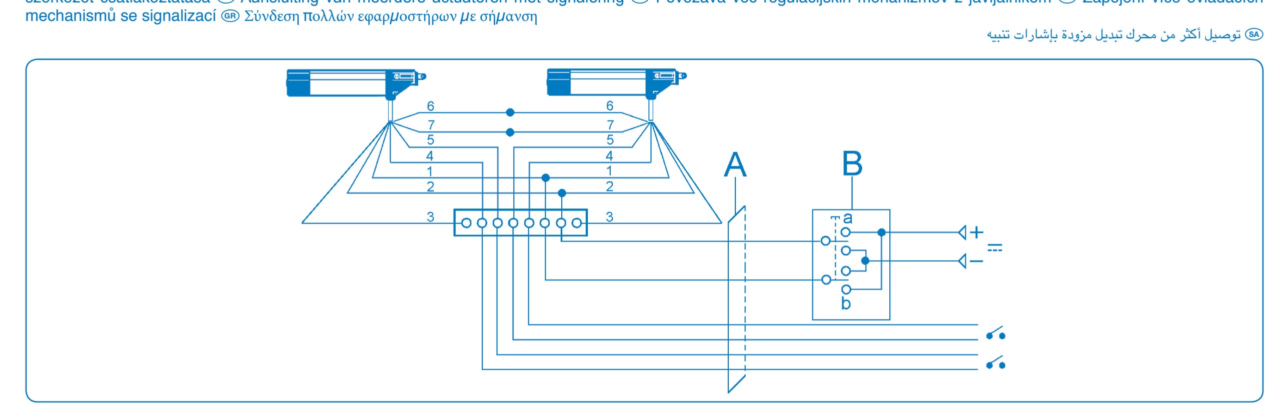

(I) Collegamento di due attuatori con segnalazione e sincronismo (GB) Connection of two actuators with signalling and timing (F) Branchement de deux vérins avec signalisation e synchronisme (D) Anschluss von zwei Antrieben mit Anzeige und Synchroneinrichtung (E) Conexión de dos servomotores con señalización y sincronismo (P) Ligação de dois actuadores com sinalização e sincronismo (H) Két, jelzéssel és szinkronizmussal ellátott működtető szerkezet csatlakoztatása (NL) Aansluiting van twee actuatoren met signalering en synchronisme (SLO) Povezava dveh regulacijskih mehanizmov z javljalnikom in sinhronizmom (CZ) Zapojení více ovládacích mechanismů se signalizací a synchronismem (GR) Σύνδεση δύο εφαρμοστήρων με σήμανση και συγχρονισμός
(SA) توصيل محركي تبديل مزودين بإشارات تنبيه و وحدة تزامن

(I) **VERSIONI 24V CON SEGNALAZIONE:** A stelo completamente rientrato, il motore fornisce una segnalazione di chiusura solo quando alimentato (contatto NA fra i conduttori Bianco N°4 e Rosso N°5 - segnalazione in chiusura I max =1A, cosfi=1).
VERSIONI 24V CON SINCRONISMO DI BLOCCO (PER INSTALLAZIONE DI 2 ATTUATORI SULLO STESSO SERRAMENTO): collegando i conduttori Grigio N°6 e Viola N°7 di due attuatori montati sullo stesso serramento, in caso di arresto per anomalia di uno dei 2 motori, si avrà il blocco automatico anche del secondo attuatore.
(GB) **24V VERSIONS WITH SIGNALLING:** With the rod completely in, the motor provides a closing signalling only when powered (NO contact between conductors White No. 4 and Red No. 5 - closing signalling I max =1A, power factor =1).
24V VERSIONS WITH STOP SYNCHRONISM (FOR INSTALLATION OF 2 ACTUATORS ON THE SAME WINDOW): by connecting conductors Grey No. 6 and Purple No. 7 of two actuators mounted on the same window, if one of the two motors stops due to a failure, the second actuator automatically stops as well.
(F) **VERSIONS 24V AVEC SIGNALISATION :** La tige tout à fait rentrée, le moteur fournit une signalisation de fermeture (contact NO entre les conducteurs Blanc N° 4 et Rouge N°5 – signalisation à la fermeture I maxi =1A cosfi=1), exclusivement si alimenté.
VERSIONS 24V AVEC SYNCHRONISME DE BLOCAGE (POUR INSTALLATION DE 2 VERINS SUR LA MEME MENUISERIE) : en connectant les conducteurs Gris N°6 et Violet N°7 de deux vérins montés sur la même menuiserie, en cas d'arrêt par suite d'une anomalie de l'un des 2 moteurs, se produira le blocage automatique même du second vérin.
(D) **VERSIONEN 24V MIT ANZEIGE:** Bei vollständig eingefahrenem Schaft zeigt der Motor eine Anzeige Schließung (Arbeitskontakt zwischen dem weißen Leiter Nr. 4 und dem roten Leiter Nr. 5 - Anzeige in Schließung I max. 1A cosfi = 1) nur dann an, wenn er versorgt wird.
VERSIONEN 24V MIT SPERR-SYNCHRONEINRICHTUNG (FÜR DIE INSTALLATION VON 2 ANTRIEBEN AUF DEM SELBEN FENSTER): Werden die Leiter Grau Nr. 6 und Violett Nr. 7 zweier auf dem selben Fenster montierter Antriebe angeschlossen, erfolgt bei einer Störung eines der beiden Motoren auch die automatische Blockierung des zweiten Antriebes.
(E) **VERSIONES 24V CON SEÑALIZACIÓN:** Con el vástago completamente dentro, el motor proporciona una señalización de cierre sólo cuando está alimentado (contacto NA entre los conductores Blanco N°4 y Rojo N°5 - señalización en cierre I máx. =1A, cosfi=1).
VERSIONES 24V CON SINCRONISMO DE BLOQUEO (PARA LA INSTALACIÓN DE 2 SERVOMOTORES EN EL MISMO CERRAMIENTO): conectando los conductores Gris N°6 y Violeta N°7 de dos servomotores montados en el mismo cerramiento, en caso de parada por anomalía de uno de los 2 motores, también se producirá el bloqueo automático del segundo servomotor.
(P) **VERSÕES A 24V COM SINALIZAÇÃO:** Com o êmbolo completamente recuado, o motor só dá uma sinalização de fecho quando está alimentado (contacto NA entre os condutores Branco N.º 4 e Vermelho N.º 5 - sinalização em fecho I máx. =1A, cosfi=1).
VERSÕES A 24V COM SINCRONIZAÇÃO DO BLOQUEIO (PARA A INSTALAÇÃO DE 2 ACTUADORES NA MESMA JANELA): ligando os condutores Cinzento N.º 6 e Violeta N.º 7 de dois actuadores montados na mesma janela, em caso de paragem por anomalia de um dos 2 motores, obtém-se também o bloqueio automático do segundo actuador.
(H) **JELZÉSSEL ELLÁTOTT 24V-OS VÁLTOZATOK:** Teljesen visszament rúdnál a motor csak akkor küld zárás jelet, ha táplálás alatt van (rendszerint nyitott érintkezés, mely a 4. sz. fehér huzal és az 5. sz. vörös huzal között van - zárás jel I max =1A cosfi = 1)
24V-OS VÁLTOZATOK BLOKKOLÁSI SZINKRONIZMUSSAL (UGYANARRA AZ ABLAKRA 2 MŰKÖDTETŐ SZERKEZET FELSZERELÉSE): az ugyanarra az ablakra szerelt két működtető szerkezet szürke 6. és a lila 7. huzalát csatlakoztatva a 2 motor egyikének rendellenesség okozta leállása miatt automatikusan leáll a második működtető szerkezet is.
(NL) **UITVOERINGEN 24V MET SIGNALERING:** Bij volledig ingeschoven stang, signaleert de motor alleen een sluiting als hij wordt gevoed (NO-contact tussen de witte ader nr. 4 en de rode ader nr. 5 – signalering tijdens sluiting I max 1A cosfi = 1).
UITVOERINGEN 24V MET STOPSYNCHRONISATIE (VOOR DE INSTALLATIE VAN 2 ACTUATOREN OP HETZELFDE RAAM): door de grijze ader nr. 6 en de paarse ader nr. 7 van twee actuatoren die op hetzelfde raam zijn gemonteerd aan te sluiten, zal ook de tweede actuator automatisch worden geblokkeerd als één van de 2 motoren vanwege een storing wordt gestopt.
(SLO) **ZA RAZLIČICE Z 24 V S SIGNALIZACIJO:** Ko je drog popolnoma uvlečen, motor odda signal za zapiranje, samo ko je pod napajanjem (kontakt NA med belim kablom št. 4 in rdečim kablom št. 5 - signalizacija med zapiranjem I maks 1A cosfi = 1).
RAZLIČICE 24 V S SINHRONIZMOM ZA ZAUSTAVLJANJE (ZA NAMEŠČANJE 2 AKTIVATORJEV NA ISTO ZAPIRALO): ko povežete sivi kabel št. 6 in vijoličasti kabel št. 7 obeh aktivatorjev, nameščenih na isto zapiralo, bo v primeru zaustavitve zaradi napake na enem od motorjev prišlo do samodejne blokade tudi drugega aktivatorja.
(CZ) **VERZE 24V SE SIGNALIZACÍ:** Při zcela zasunutém ozubeném dříku motor dodává signalizaci zavření pouze tehdy, když je pod napětím (spínací kontakt mezi bílým vodičem č. 4 a červeným vodičem č. 5 – signalizace při zavření I max 1A cosfi = 1).
VERZE 24V SE SYNCHRONIZACÍ ZABLOKOVÁNÍ (PRO INSTALACI 2 AKČNÍCH ČLENŮ NA STEJNÉM KOVÁNÍ): Při zapojení šedého vodiče č. 6 a fialového vodiče č. 7 dvou akčních členů namontovaných na stejném kování dojde v případě zastavení jednoho ze 2 motorů následkem poruchy i k automatickému zablokování druhého akčního členu.
(GR) **ΕΚΔΟΣΕΙΣ 24V ΜΕ ΣΗΜΑΝΣΗ: Με τον άξονα να έχει επανέρθει τελείως, ο κινητήρας παρέχει σήμανση κλεισίματος μόνο όταν τροφοδοτείται (επαφή NA μεταξύ αγωγών Λευκό αρ.4 και Κόκκινο αρ.5 – σήμανση κλεισίματος I max =1A, cosfi=1).**
ΕΚΔΟΣΕΙΣ 24V ΜΕ ΣΥΓΧΡΟΝΙΣΜΟ ΑΚΙΝΗΤΟΠΟΙΗΣΗΣ (ΓΙΑ ΕΓΚΑΤΑΣΤΑΣΗ 2 ΕΦΑΡΜΟΣΤΗΡΩΝ ΣΤΟ ΙΔΙΟ ΚΟΥΦΩΜΑ): συνδέοντας τους αγωγούς Γκρι αρ.6 και Μοβ αρ.7 δύο εφαρμοστήρων εγκατεστημένων στο ίδιο κούφωμα, σε περίπτωση ακινητοποίησης εξαιτίας κάποιας ανωμαλίας ενός εκ των 2 κινητήρων, προκαλείται η αυτόματη ακινητοποίηση και του δεύτερου εφαρμοστήρα.
(SA) **الموديلات العاملة بجهد 24 فولت بتنبيه**: بعد دخول الدعامة بالكامل، يقوم المحرك بالتنبيه إلى الغلق إذا تمت تغذيته فقط (دائرة اتصال NA بين الموصل الأبيض رقم 4 والموصل الأحمر رقم 5 – التنبيه عند الغلق بأقصى تيار = 1 أمبير، معامل الجهد في تيار متناوب = 1).
الموديلات العاملة بجهد 24 فولت بتزامن غلق (لتركيب 2 محرك تشغيل على نفس وحدة الغلق): بتوصيل الموصل الرمادي رقم 6 والموصل البنفسجي رقم 7 لمحركين تشغيل تم تركيبهما على نفس وحدة الغلق، في حالة التوقف بسبب عطل أحد المحركين، سوف يحدث الغلق الأوتوماتيكي أيضًا لمحرك التشغيل الثاني.

(I) RESET (GB) RESET (F) RAZ (D) RESET (E) REAJUSTE (P) RESET (H) RESET (NL) RESET (SLO) PONASTAVLJANJE (CZ) RESET (GR) RESET (SA) إعادة التشغيل

(I) Nel caso in cui l'attuatore debba essere spostato dalla sua installazione originaria o qualora si desideri modificare la corsa, si consiglia di eseguire un reset operando la seguente procedura:
collegare il conduttore di Reset N°3 con la fase dell'alimentazione. Alimentare l'attuatore per 5 secondi; l'attuatore fornirà un feedback di conferma dell'avvenuto reset con un breve movimento in entrambi i sensi. Attenzione: Fare rientrare lo stelo completamente prima di ricominciare il normale utilizzo dell'attuatore.
(GB) If the actuator has to be moved from its original installation position or if the stroke is to be changed, we suggest you perform a reset according to the following procedure:
connect Reset conductor No. 3 to the power supply phase. Power the actuator for 5 seconds; the actuator provides a feedback to confirm the reset was successful with a short movement in both directions. Warning: Move the rod back in completely before reusing the actuator as normal.
(F) Au cas où le vérin devrait être déplacé de son installation d'origine ou au cas où l'on souhaiterait modifier la course, il est conseillé de faire un RAZ, en agissant comme suit :
connecter le conducteur de RAZ N°3 à la phase de l'alimentation. Alimenter le vérin pendant 5 secondes ; le vérin fournira une rétroaction de confirmation du RAZ effectué par un petit mouvement dans les deux sens. Attention: Faire rentrer la tige complètement avant de reprendre l'emploi courant du vérin.
(D) Wird der Antrieb aus seiner ursprünglichen Installationsposition versetzt oder soll der Lauf verändert werden, wird empfohlen, diesen folgendermaßen zurückzusetzen:
Den schwarzen Reset-Leiter Nr. 3 an die Versorgungsphase anschließen. Den Antrieb für einen Zeitraum von 5 Sekunden versorgen. Der Antrieb stellt mit einer kurzen Bewegung in beide Richtungen ein Bestätigungs-Feedback des erfolgten Resets bereit. Achtung: Bevor der normale Betrieb des Antriebs wieder aufgenommen wird, muss der Schaft vollständig eingefahren werden.
(E) Si el servomotor debe moverse de su posición original o si se quiere modificar la carrera, se aconseja realizar un restablecimiento procediendo del siguiente modo:
Conectar el conductor de restablecimiento N°3 con la fase de la alimentación. Alimentar el servomotor durante 5 segundos; el servomotor proporcionará un feedback para confirmar que se ha realizado el restablecimiento con un breve movimiento en ambas direcciones. Atención: el vástago ha de estar completamente dentro antes de reanudar el funcionamiento normal del servomotor.
(P) No caso em que o actuador deva ser deslocado da sua instalação inicial, ou cãs se deseje modificar o percurso, aconselha-se a execução de um reset, procedendo do modo seguinte:
ligar o condutor de Reset N.º 3 à fase da alimentação. Alimentar o actuador por 5 segundos; o actuador fornecerá um feedback de confirmação do reset efectuado com um pequeno movimento em ambos os sentidos. Atenção: Fazer entrar completamente o êmbolo antes de recomeçar a utilização normal do actuador.
(H) Abban az esetben, ha a működtető szerkezetet esetleg áthelyezik az eredeti felszerelési helyéről vagy pedig a löketet kívánja módosítani, reset elvégzését tanácsoljuk a következő eljárással:
csatlakoztassa a 3. sz. reset huzalt a táplálás fázishoz. Táplálja a működtető szerkezetet 5 másodpercig; a működtető szerkezet megerősítő visszajelzést ad a megtörtént resetről mindkét irányba történő rövid elmozdulásával. Figyelem: Teljesen engedje vissza a rudat, mielőtt belekezd a működtető szerkezet rendes használatába.
(NL) Als de actuator uit zijn oorspronkelijke installatieplaats moet worden gehaald of als u de slag wilt wijzigen, is het raadzaam om als volgt een reset uit te voeren:
sluit de resetdraad nr. 3 op de fase van de voeding aan. Voed de actuator gedurende 5 seconden, de actuator bevestigt dat de reset heeft plaatsgevonden met een korte beweging in beide richtingen. Let op: schuif de stang volledig in, voordat u het normale gebruik van de actuator hervat.
(SLO) Če je treba aktivator premakniti iz originalne namestitve ali če hočete spremeniti dolžino poti, vam svetujemo, da izvedete ponastavljanje z naslednjim postopkom:
povežite kabel št. 3 za ponastavitev s fazo napajanja. Aktivator 5 sekund napajajte; aktivator bo sprožil potrditveno povratno informacijo o izvedeni ponastavitvi s kratkim premikom v obe smeri. Opozorilo: Drog naj se popolnoma uvleče, preden začnete spet uporabljati aktivator kot običajno.
(CZ) V případě, že by se měl akční člen přesunout ze své původní počáteční polohy, nebo když si přejete provést změnu nastavení dráhy, doporučuje se provést vynulování, a to následovně:
Připojte vodič č. 3 vynulování k fázovému vodiči napájení. Zapněte napájení akčního členu na dobu 5 sekund; akční člen dodá signál zpětné vazby, potvrzující provedené vynulování prostřednictvím krátkého pohybu v obou směrech. Upozornění: Před zahájením běžného používání akčního členu nechte kompletně zasunout dřík.
(GR) Στην περίπτωση κατά την οποία ο εφαρμοστήρας πρέπει να μετακινηθεί από το σημείο της αρχικής εγκατάστασης του ή εφόσον επιθυμείται η τροποποίηση της πορείας, συστήνεται η εκτέλεση ενός reset προβαίνοντας σύμφωνα με την παρακάτω διαδικασία:
συνδέσατε τον αγωγό του Reset αρ.3 με τη φάση της τροφοδοσίας. Τροφοδοτήσατε τον εφαρμοστήρα για 5 δευτερόλεπτα· ο εφαρμοστήρας παρέχει ένα feedback επιβεβαίωσης του εκτελεσμένου reset με μία σύντομη κίνηση και στις δύο κατευθύνσεις. Προσοχή: Προβείτε στη ολοκληρωμένη επαναφορά του άξονα προτού αρχίσει ξανά η κανονική χρήση του εφαρμοστήρα.
(SA) في حالة وجوب تحريك محرك التشغيل من موضع تركيبه الأصلي أو في حالة الرغبة في تعديل المسار، يُنصح بالقيام بإعادة ضبط التشغيل بإتباع الإجراء التالي:
قم بتوصيل الموصل الأسود رقم 3 بمرحلة التغذية. قم بتغذية محرك التشغيل لمدة 5 ثوانٍ؛ سوف يقوم محرك التشغيل بتأكيد حدوث إعادة ضبط التشغيل بالقيام بحركة قصيرة في كلا الاتجاهين. تنبيه: أدخل الدعامة بالكامل قبل إعادة الاستخدام الطبيعي لمحرك التشغيل.

Caratteristiche impianto a 24V DC
Tensione di Alimentazione: 24V+/- 10%
Ripple max.: +/- 10%
Capacità max linea alimentazione: 250 nF
Induttanza: 10 mH

24V DC system characteristics
Power supply voltage: 24V+/- 10%
Max ripple: +/- 10%
Max power supply line capacity: 250 nF
Inductance: 10 mH

Caractéristiques installation à 24V CC
Tension d>alimentation : 24V+/- 10%
Ondulation maxi : +/- 10%
Capacité maxi ligne d>alimentation : 250 nF
Inductance : 10 mH

Eigenschaften Anlage 24V Gleichstrom
Versorgungsspannung: 24V+/- 10%
Max. Welligkeit: +/- 10%
Max. Kapazität Versorgungsleitung: 250 nF
Induktivität: 10 mH

Características instalación de 24V CC
Tensión de alimentación: 24V+/- 10%
Cresta máx.: +/- 10%
Capacidad máx. línea alimentación: 250 nF
Inductancia: 10 mH

Características do equipamento a 24V CC
Tensão de Alimentação: 24V+/- 10%
Ripple máx.: +/- 10%
Capacidade máx. da linha de alimentação: 250 nF
Indutância: 10 mH

Eigenschappen installatie van 24V DC
Voedingsspanning: 24V+/- 10%
Max. ripple: +/- 10%
Max. vermogen voedingskabel: 250 nF
Zelfinductiecoëfficiënt: 10 mH

24V DC berendezés jellemzői
Tápfeszültség: 24V+/- 10%
Ripple max: +/- 10%
Tápvezeték max. kapacitás: 250 nF
Induktancia: 10 mH

Značilnosti napeljave na 24V DC
Napajalna napetost: 24V+/- 10%
Max. odstopanje: +/- 10%
Max. napajalna sposobnost: 250 nF
Induktivna upornost: 10 mH

Parametry elektrického rozvodu 24V DC
Přívodní napětí: 24V+/- 10%
Ripple max.: +/- 10%
Max. kapacita přívodního vedení: 250 nF
Indukčnost: 10 mH

Χαρακτηριστικά εγκατάστασης 24V DC
Τάση Τροφοδοσίας: 24V+/- 10%
Ripple max: +/- 10%
Max ισχύ γραμμής τροφοδοσίας: 250 nF
Επαγωγή: 10 mH

خصائص شبكة الكهرباء 24V DC
الحد الأقصى للتموج: +/- 10%
الحد الأقصى لقدرة خط التغذية الكهربائية: 250 nF
معامل الحث: 10 mH
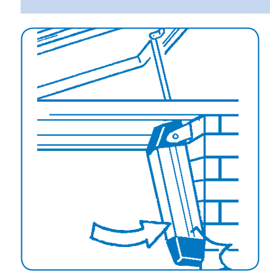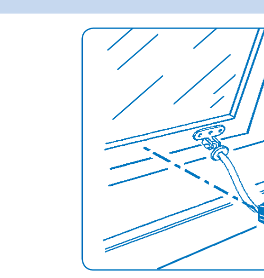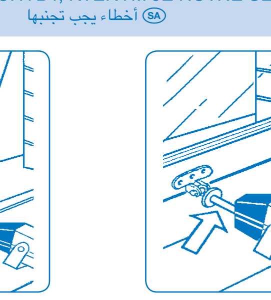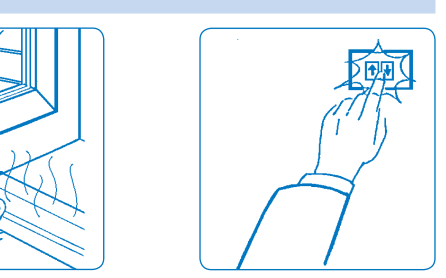
(I) ERRORI DA EVITARE (GB) ERRORS TO BE AVOIDED (F) ERREURS À ÉVITER (D) ZU VERMEIDENDE FEHLER (E) ERRORES QUE DEBEN EVITARSE (P) ERROS A EVITAR (H) TE VERMIJDEN FOUTEN (NL) ELKERÜLENDŐ HIBÁK (SLO) NAPAKE, KI SE JIM JE TREBA IZOGNITI (CZ) CHYBY, KTERÝM JE NUTNÉ SE VYHNOUT (GR) ΛΑΘΗ ΠΡΟΣ ΑΠΟΦΥΓΗ (SA) أخطاء يجب تجنبها